ECOVACS

Robottolmuimeja

DEEBOT T90 PRO OMNI

Kasutusjuhend

Teistes keeltes kasutusjuhendite osas külastage: https://www.ecovacs.com

TÄHTSAD OHUTUSJUHISED

TÄHTSAD OHUTUSJUHISED

Elektriseadme kasutamisel tuleb alati kinni pidada põhilistest ettevaatusabinõudest sh alljärgnevatest.

LUGEGE KÕIK JUHISED ENNE SEADME KASUTAMIST HOOLIKALT LÄBI HOIDKE JUHISED ALLES

1. Seda seadet võivad kasutada üle 8 aastased lapsed ning piiratud füüsiliste, sensoorsete või vaimsete võimetega või kogemuste ja teadmisteta isikud, kui neid on juhendatud seadme ohutu kasutamise osas ja nad mõistavad sellega kaasnevaid ohtusid. Lastel ei ole lubatud seadmega mängida. Lastel ei ole lubatud seadet ilma järelvalveta hooldada ega puhastada.
2. Eemaldage puhastatavatelt aladelt kõrvalised esemed. Kõrvaldage põrandalt toitejuhtmed ja teised väikesed esemed, mis võiksid seadme ümber kerida. Lükake vaibanarmad vaiba alla ja tõstke kardinad, laudlinad jms põrandalt üles.
3. Kui puhastatavas piirkonnas on langus treppide vms kujul, jälgige, et seade suudab astme tuvastada ja ei kuku üle ääre. Võimalik, et seadme üle ääre kukkumise vältimiseks tuleb ääre juurde paigaldada füüsiline tõke. Veenduge, et üle füüsilise tõkke ei oleks võimalik komistada.
4. Kasutage ainult käesolevas juhendis kirjeldatud viisil. Kasutage ainult tootja poolt soovitatud või müüdud tarvikuid.
5. AINULT kodumajapidamistes SISERUUMIDES kasutamiseks. Ärge kasutage seadet õues ega kaubanduslikes või tööstuslikes keskkondades.
6. Ärge kasutage seadet, kui tolmukast ja/või filtrid ei ole oma kohale asetatud.
7. Ärge kasutage seadet piirkondades, kus on põlevaid küünlaid või kergesti purunevaid esemeid.
8. Hoidke juuksed, lahtised riided, sõrmed ja kõik kehaosad kõikidest avadest ja liikuvatest osadest eemal.
9. Ärge kasutage seadet ruumis, kus magab imik või sülelaps.
10. Ärge kasutage ega hoidke väga kuumas või külmas keskkonnas (alla –5 °C või üle 40 °C. Laadige robotit temperatuuril, mis jääb vahemikku 0 °C / 32 °F kuni 40 °C / 104 °F.

11. Ärge kasutage seadet märgadel või seisva veega pindadel.
12. Ärge laske seadmel korjata üles suuri esemeid, nagu kive, suuri paberitükke vms, mis võiks seadet ummistada.
13. Ärge laske seadmel korjata üles kergsüttivaid materjale, nagu bensiini, printeri või koopiamasina toonerit, ega töötada piirkondades, kus leidub selliseid materjale.
14. Ärge laske seadmel korjata üles põlevaid või suitsevaid materjale, nagu sigarette, tikke, kuuma tuhka vms, mis võiks põhjustada süttimist.
15. Ärge pange objekte imiavasse. Ärge kasutage seadet, mille imiava on ummistunud. Hoidke imiava puhas tolmust, ebemetest, karvadest jms, mis võiks õhuvoolu vähendada.
16. Kui toitejuhe on kahjustatud peab selle võimalike ohtude vältimiseks asendama tootja või tootja teenindusesindaja.
17. Lülitage toitelüliti enne seadme puhastamist või hooldamist VÄLJA.
18. CH2523 jaoks sobiv liitiumaku tüüp on kuni 4-elemendiline, max nimipingega DC 14,4 V, nimimahutavusega 3600 mAh. Aku tuleb eemaldada ja utiliseerida enne seadme utiliseerimist kooskõlas kohalike õigusaktidega ja regulatsioonidega.
19. Utiliseerige kasutatud akud kooskõlas kohalike seaduste ja eeskirjadega.
20. Ärge põletage seadet isegi siis, kui seade on tõsiselt kahju saanud. Akud võivad tules plahvatada.
21. Seadet tuleb kasutada kooskõlas käesolevas juhendis toodud juhistega. Ecovacs Home Service Robotics ei vastuta ega teda ei saa pidada vastutavaks valest kasutamist põhjustatud kahjustuste või vigastuste eest.
22. Robot sisaldab akusid, mida saavad vahetada ainult vastavate oskustega isikud. Aku asendamiseks võtke ühendust klienditeenindusega.
23. Veenduge, et teie majapidamise vooluvõrgu toitepinge vastab OMNI-jaamal märgitud toitepingele.
24. Kasutage ainult tootja poolt koos seadmega tarnitud laetavat akut ja OMNI-jaama. Mittelaetavate patareide kasutamine on keelatud.
25. Olge ettevaatlik ja ärge kahjustage toitejuhet. Ärge tõmmake ega kandke seadet ega OMNI-jaama toitejuhtmest, ärge kasutage toiteju-

het kandesangana, ärge jätke toitejuhet ukse vahele ja ärge tõmmake toitejuhet üle teravate servade või nurkade. Ärge laske seadmel liikuda üle toitejuhtme. Hoidke toitejuhe eemal kuumadest pindadest.

26. Ärge kasutage OMNI-jaama, kui see on kahjustatud. Kui vooluvarustus on kahjustatud või defektne, ärge seda remontige ega rohkem kasutage.
27. Ärge kasutage kahjustatu toitejuhtme või pistikupesa korral. Ärge kasutage seadet või OMNI-jaama, kui see ei tööta korralikult, kui see on kukkunud, kahjustatud, jäänud õue või puutunud kokku veega. Ohtude vältimiseks peab selle remontima tootja või tootja teenindusesindaja.
28. Enne OMNI-jaama hooldamist või puhastamist tuleb toitepistik pistikupesast välja tõmmata.
29. Enne seadme utiliseerimist aku eemaldamiseks eemaldage seade OMNI-jaamast ja lülitage seadme toitelüliti VÄLJA.
30. Kui OMNI-jaama pika aja vältel ei kasutata, eraldage see vooluvõrgust.
31. Kui robotit pikka aega ei kasutata, laadige robot täis, lülitage hoiustamiseks VÄLJA ja eraldage OMNI-jaam vooluvõrgust.
32. HOIATUS! Lisage puhast vett ainult puhtasse mahutisse.
33. **HOIATUS!** Kasutage aku laadimiseks ainult seadme komplekti kuuluvat eraldatavat tüüpi toiteseadet CH2523.

Raadiosageduslikku kiirgusega kokkupuutumise nõuete täitmiseks tuleb seadme kasutamise ajal säilitada seadme ja seadet kasutavate isikute vahel vähemalt 20 cm vahemaa.

Vastavuse tagamiseks pole sellest lühema vahemaa juures kasutamine soovitatav. Selle saatjaga kasutatavat antenni ei tohi kasutada ühendatuna mistahes teise antenni või saatjaga.

Seadme värskendamine

Tavaliselt toimub osade seadmete värskendamine kord kahe kuu jooksul, kuid mitte alati.
Osasid seadmeid, eriti neid, mis tulid müügile rohkem kui kolm aastat tagasi, värskendatakse vaid juhul, kui on leitud ja parandatud mõni kriitilise tähtsusega haavatavus.

Olemasoleva tarkvaraversiooni kontrollimiseks ja automaatsete värskenduste lubamiseks avage rakenduses Settings (Sätted) > Robot Advanced Settings (Roboti täpsemad sätted) > About Your Robot (Roboti teave) > Update (Värskendamine). Olemasolev versioon kuvatakse siia; puudutage lehekülje avamiseks valikut Update (Värskendamine) ja valige selle lubamiseks Automatic Update (Automaatne värskendamine).

	Ettevaatust! Kuum pind
	Lühisekindel ohutusisolatsiooniga trafo
	Režiimi lülitamisega vooluvarustus
	Ainult siseruumides kasutamiseks
	Alalisvool
	Vahelduvvool
	Enne laadimist lugege läbi juhised.
	Laadimispordi polaarsus
	Aegviivitusega miniatuurne kaitsmelink

Kaugjälgimine on ettenähtud ainult mitteavalikes eraruumides eraviisiliseks kasutamiseks ning seda ainult enesekaitse ja üksiku juhtimise eesmärgil. Järgige kasutamise ajal kohalikul andmekaitseseaduse põhinevaid õiguslikke kohustusi. Avalikke kohti, seda eriti varjatud jälgimise eesmärgil ja/või tööandja poolt ilma õigustatud põhjusteta, pole lubatud jälgida. Selline õigustatud kasutamine toimub täielikult kasutaja riskil ja vastutusel.

Euroopa Liidu vastavusavaldus

Teave kasutajatele elektri- ja elektroonikaromude utiliseerimise kohta

See tootel või selle pakendil olev sümbol näitab, et kasutatud elektri- või elektroonikaromu ei tohi segada sortimata olmeprügiga. Toote sobiva töötlemise tagamiseks on teil kohustus utiliseerida oma vana seade, toimetades ta selleks ettenähtud kogumispunkti.
Antud toote korrektne utiliseerimine aitab säästa väärtuslikke ressursse ning hoiab ära võimalikud negatiivsed mõjud inimeste tervisele ja keskkonnale, mida jäätmete vale utiliseerimine võiks muidu endaga kaasa tuua.
Kasutatud seadme tasuta tagastamiseks kasutage tagastamis- ja kogumissüsteemi või võtke ühendust jaemüüjaga, kellelt te toote ostsite. Ettenähtud kogumispunkti kohta lisateabe saamiseks võtke ühendust oma kohaliku omavalitsusega.
Jäätmete vale utiliseerimise korral võidakse vastavalt kohalikele õigusaktidele kohaldada trahve ja karistusi.

Teave kasutajatele kasutatud akude utiliseerimise kohta

See sümbol tähendab, et akud ja patareid ei tohi nende töötamisaja lõppedes visata ära koos sortimata olmeprügiga. Teie osalemine on oluline osa jõupingutustest akude ja patareide poolt keskkonnale ja inimeste tervisele avaldatava mõju vähendamiseks. Korrektseks taaskäitlemiseks võite tagastada antud toote või selles sisalduvad akud või patareid oma edasimüüjale või ettenähtud kogumispunkti, mis on tasuta.
Antud toote korrektne utiliseerimine aitab säästa väärtuslikke ressursse ning hoiab ära võimalikud negatiivsed mõjud inimeste tervisele ja keskkonnale, mida jäätmete vale utiliseerimine võiks muidu endaga kaasa tuua.
Jäätmete vale utiliseerimise korral võidakse vastavalt kohalikele õigusaktidele kohaldada trahve ja karistusi.
kasutatud patareidele ja akudele on eraldi kogumissüsteemid.
Visake akud ja patareid ära korrektselt oma kohaliku kogukonna jäätmekogumispunktis.

Direktiiv teatud ohtlike ainete kasutamise piiramise kohta (RoHS)

Ecovacs Home Service Robotics Co., Ltd. deklareerib käesolevaga, et terve toode sh osad (juhtmed, kaablid jms) vastavad RoHS-direktiivi 2011/65/EL ja Komisjoni delegeeritud direktiivi (EL) 2015/863 elektri- ja elektroonikaseadmetes teatud ohtlike ainete kasutamise piirangu kohta („RoHS-i uuesti sõnastamine“ või „RoHS 2.0“) nõudmistele.

Raadioseadmete direktiiv

Ecovacs Home Service Robotics Co., Ltd. deklareerib käesolevaga, et käesolevas jaotises loetletud seade vastab raadioseadmete direktiivi 2014/53/EL põhinõudmistele ja teistele asjakohastele sätetele.

Euroopa volitatud esindaja

ECOVACS Europe GmbH
Holzstrasse 2 | D-40221 Düsseldorf | Saksamaa

Ecovacs Home Service Robotics Co., Ltd. deklareerib käesolevaga, et terve toode vastab RoHS-direktiivi 2011/65/EL ja muudetud Komisjoni delegeeritud direktiivi (EL) 2015/863 ja raadioseadmete direktiivi 2014/53/EL põhilistele nõuetele ja teistele asjakohastele sätetele. Vastavusdeklaratsiooni saab vaadata järgmisel aadressil:
https://www.ecovacs.com/global/compliance.

PAKENDI SISU

1 Pakendi sisu

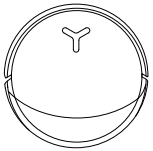

DEEBOT:

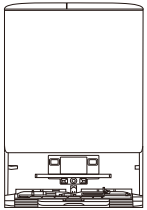

OMNI-jaam

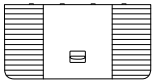

Alus

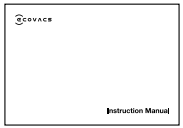

Kasutusjuhend

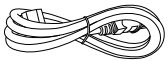

Toitejuhe

ECOVACS DEEBOT puhastuslahus

Märkus.
* Juhendis toodud joonised on pelgalt illustratiivsed ja võivad tegelikust seadmest erineda. Toote ehitust ja tehnilisi andmeid võidakse ilma ette teatamata muuta.

2 Toote kirjeldus

1. DEEBOTi eestvaade

Nupp DEEBOTi peal:
Vajutage: Start/paus vahel lülitamine
Vajutage 3 s: Jaama naasmine
Topeltpuudutus: Mopi vabastamine/tagasitõmbamine (DEEBOT ei ole jaamas)

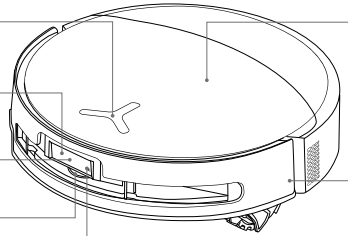

2. DEEBOTi altvaade

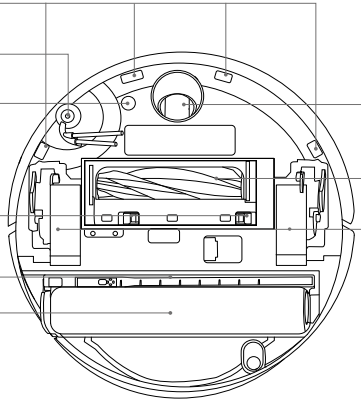

3. DEEBOTi sisemus (pealiskatte all)

LÄHTESTUS-nupp

Võrgu seadistamine: Vajutage LÄHTESTUS-nuppu ja häälteade annab märku DEEBOTi ühendamiseks rakendusega.

Vaikeseadete taastamine: vajutage 5 sekundit LÄHTESTUS-nuppu. Pärast häälteate kostumist käivitub algusmuusika ja DEEBOTil taastatakse vaikeseadistused. Pärast taastamist kustutatakse praegused kaardid ja puhastusseaded. Olge selle funktsiooni kasutamisel ettevaatlik.

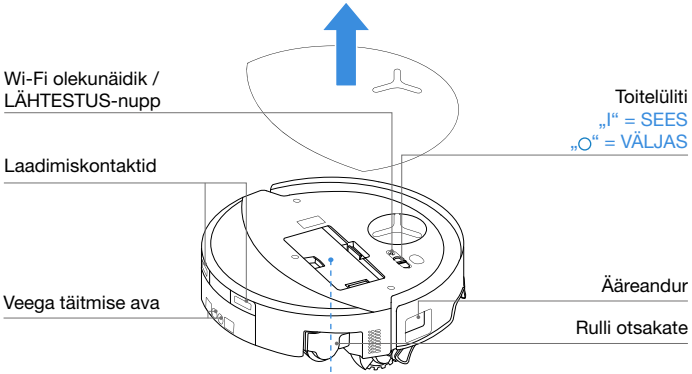

4. Tolmukast

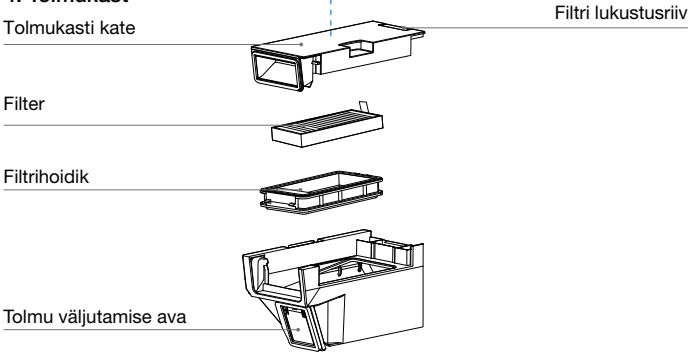

5. OMNI-jaama eestvaade

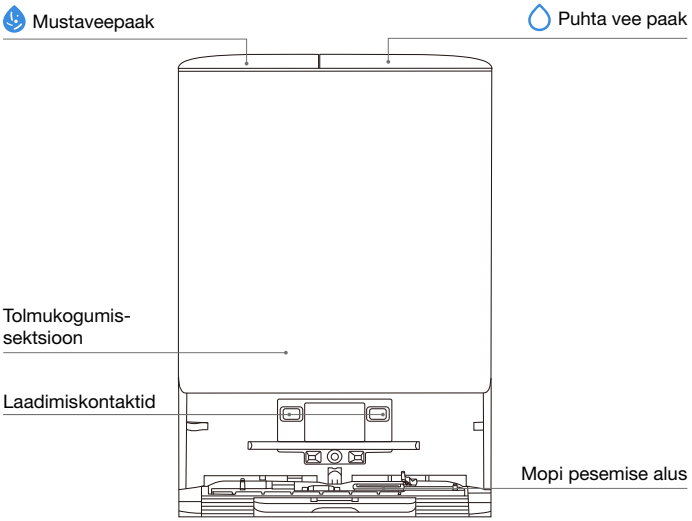

Märkus.

- Ärge eemaldage DEEBOTit, mil see jaamas moppi peseb.
- Kui DEEBOT ei lae, pühkige laadimiskontaktid puhta ja kuiva lapiga üle.

6. Tolmukott

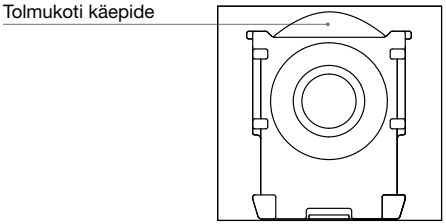

7. OMNI-jaama tagantvaade

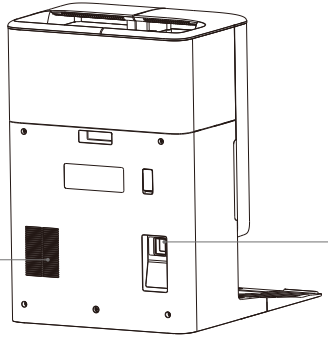

8. DEEBOTi märgutuli

Valgusefekt	Olek
Pulsseeriv valge	laadimine
Ühtlaselt valge	Täis laetud / töötamine
Ühtlane punane	Aku on tühi
Vilkuv punane	DEEBOTi alarm
Vilgub oranžilt	Jaama alarm

Märkus.

• Vilkuv oranž/punane: vaadake rakendusest ECOVACS HOME järele rikke põhjus.

9. Ülevaade anduritest

Nimetus	Funktsionaalne kirjeldus
Navigeerimismoodul	DEEBOTi ja teda ümbritsevate objektide vahelise kauguse mõõtmiseks kasutatakse lasermõõtmist. Laserkiire peegeldumise ajaline erinevus aitab moodulil kaardistada liikuva DEEBOTi ümber asetsevaid objekte. Tuvastamisulatus on 10 m.
Takistuse vältimise moodul	DEEBOTi ja ümbritsevate objektide vahelise kauguse mõõtmiseks kasutatakse infrapuna kaugusmõõtmist ja sarnaseid kolmnurki. Kui andur tuvastab lähedal asuva objekti, pöörab DEEBOT automaatselt, et vältida objektiga kokkupõrkamist. Tuvastamisulatus on 0,3 m.
Kukkumise vastased andurid	Lennuaja põhimõtte (dToF, i.k. Time-of-Flight) kasutamisel mõõdab DEEBOTi põhjas asuv dToF-andur pidevalt DEEBOTi kaugust põrandast. Samas tuvastavad seadme põhjas asuvad infrapunaandurid infrapuna kaugusmõõtmistehnoloogiat kasutades vahemaad. DEEBOT ei liigu edasi, kui ees on tuvastatud trepiastmed (näiteks juhul, kui valge pinna kõrgus on vähemalt 30 mm) või kui tuvastatud kaugus on eelmääratust suurem. Sellisel juhul rakendub kukkumisvastane funktsioon.
Vaiba tuvastamise andur	Andur väljutab 300 kHz ultraheli, mis vaipa neeldudes põhjustab lävendist madalama energiaga kaja. DEEBOT tuvastab sellega vaiba olemasolu. ECOVACSi laboris on tuvastatud enam kui 50 tüüpi turul pakutavaid vaipu.
Kokkupõrke vastased andurid	Optronsidesti põhimõtte abil väldib DEEBOT takistusi, kui on oht nendega kokku põrgata.
Ääreandur	Infrapuna kaugusemõõtmisega tuvastab ääreandur vahemaa DEEBOTi ja tema kõrvale jäävate objektide vahel. Kui seadmest paremal asub sein või takistus, puhastab DEEBOT äärt, et vältida mõne koha puhastamata jätmist või kokkupõrkamist.
AIVI kaamera	Intelligentne AI-analüüs võimaldab tuvastada keskkonda ja tõhusalt videot hallata.
Mikrofon	Mikrofon registreerib helisid läbi õhu liikuva inimhääle põhjustatud diafragmavõnkumiste teel. See võimaldab helimudelite algoritmide abil salvestada häält ja anda DEEBOTile häälega korraldusi töö täitmiseks. Efektiivne äratusvahemaa on 5 m.

ESIALGNE SEADISTAMINE JA KASUTAMINE

❶ Märkused enne puhastamist

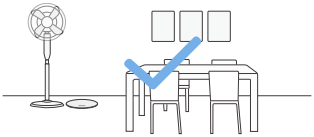

Tehke puhastatav ala korda

Võimalikult suure puhastamisala saavutamiseks pange enne DEEBOTi kasutamist mööbel, näiteks lauad, toolid ja jalal seisvad ventilaatorid eest ära ning tõstke põrandalt ära kaalud jms madalad esemed.

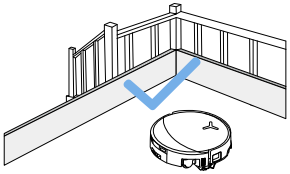

Kaitske DEEBOTit kukkumise eest

Paigaldage võimaliku kukkumiskoha, näiteks trepi juurde füüsiline tõke, et hoida ära DEEBOTi kukkumine üle sellise ääre.

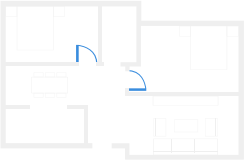

Uste avamine ja DEEBOTi abistamine ruumide uurimisel

Avage kõik uksed, et aidata DEEBOTit esimese kasutamise ajal teie kodu põhjalikult uurida.

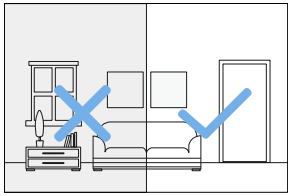

Tagage piisav valgustus

Veenduge, et kõik puhastatavad alad on hästi valgustatud, et toetada DEEBOTi AIVI-kaamerat kõigi takistuste, nagu jalatsid, sokid ja juhtmed, täpselt vältimisel.

Puhastamistõhususe parandamiseks kõrvaldage põrandalt igasugused esemed, näiteks juhtmed, riided, sussid.

Enne toote kasutamist narmastega vaiba lähedal, voltige vaiba servad vaiba alla.

Ärge seiske kitsastes kohtades, näiteks koridorides, et mitte blokeerida navigatsioonimoodulit.

Tagage DEEBOTi vaateseadme puhtus ja vältige AIVI-kaamera kriimustamist või määrimist sõrmejälgede või rasvaste plekkidega. Puhastusvahendite, pesuvahendite või spreide asemel kasutage kaamera pühkimiseks puhast ja pehmet lappi.

❷ Kiirjuhend

Eemaldage enne seadme kasutamist kõik kaitsematerjalid.

1. Jaama paigaldamine

Õigest paigaldamisest annab märku klõpsatus.

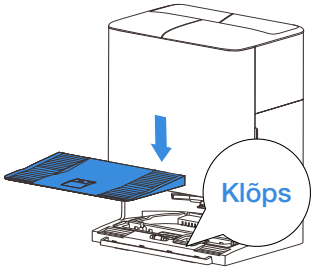

2. Jaama kokkupanemine ja kohale asetamine

Seadke OMNI-jaam tasasele ja kõvale pinnale seina vastu. Ärge asetage esemeid seadmest külgedele 0,05 m ja eest 0,8 m kaugusele.

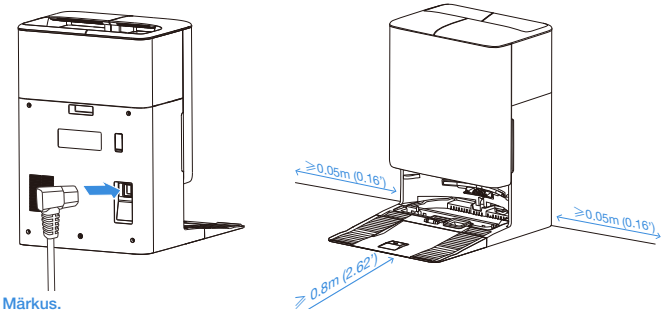

Märkus.

- Kui jaama lähedal on peegeldavad objektid, nagu peeglid või valgust peegeldavad ribad, tuleb nende alumised 14 cm kinni katta.
- Ärge asetage jaama otsese päikesevalguse kätte või kõrge temperatuuriga keskkondadesse.
- Parema kasutuskogemuse saamiseks paigutage jaama tugeva Wi-Fi-signaaliga piirkonda.
- Jaama põhjast kostuv kerge mehaaniline heli näitab, et jaam on sisse lülitatud.

❸ Laadige alla rakendus ECOVACS HOME

Kõigi olemasolevate funktsioonide kasutamiseks on teil soovitatav kasutada DEEBOTi juhtimiseks rakendust ECOVACS HOME.

Rakenduse allalaadimiseks skannige pealiskatte all asuvat QR-koodi.

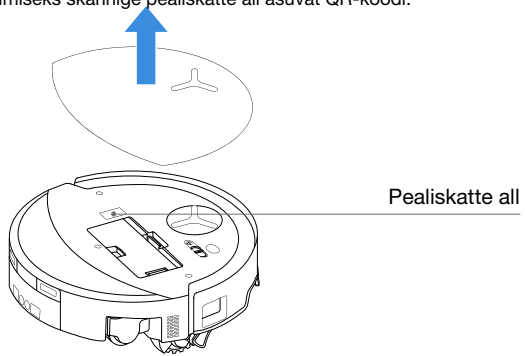

Rakenduse allalaadimiseks otsige App Store'is või Google Plays nimetust „ECOVACS HOME".

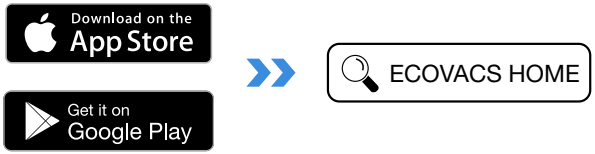

Märkus. Registreerimiseks, sisselogimiseks ja ühenduse loomiseks järgige rakenduses kuvatavaid juhiseid.

4 Ühendage DEEBOT rakendusega

Bluetoothi kaudu: Lülitage DEEBOTi ja mobiiltelefoni Bluetooth sisse. Lubage rakendusel hankida mobiiltelefoni Bluetoothi luba. Puudutage, et skannida DEEBOTil QR-koodi või puudutage lähedale asuva DEEBOTi otsimiseks rakenduses [ ] või Add.

Wi-Fi kaudu: Samuti on teil võimalik ühendada DEEBOTit rakendusega läbi teiste rakenduselehel kuvatavate viipade.

Märkus. Parema kogemuse saamiseks kasutage ühendamiseks Bluetoothi.

Nõudmised Wi-Fi-võrgule:

- Kasutate 2,4 GHz või 2,4/5 GHz segavõrku.
- Teie ruuter toetab protokolle 802.11b/g/n ja IPv4.
- Ärge kasutage VPNi (Virtual Private Network) ega proksiserverit.
- Ärge kasutage varjatud võrku.
- WPA ja WPA2, mis kasutavad TKIP, PSK, AES/CCMP krüpteerimist.
- WEP EAP (Enterprise Authentication Protocol) ei toetata.
- Kasutage Põhja-Ameerikas Wi-Fi-kanaleid 1-11 ja väljaspool Põhja-Ameerikat kanaleid 1-13 (pidage nõu kohaliku valdkonda kureeriva asutusega).
- Kui kasutate võrgu laiendajat / repiiterit, on võrgu nimi (SSID) ja parool samad, nagu teie põhivõrgul.
- Lubage oma ruuteril WPA2.

Wi-Fi näidiklamp

	Aeglaselt vilkuv valge valgus	Wi-Fi-st lahti ühendatud
	Kiirelt vilkuv valge valgus	Ühendamine
	Püsivalt põlev valge valgus	Wi-Fi-ga ühendatud

Teadke, et intelligentsete funktsioonide, nagu kaugkäivitamine, hääljuhtimine, 2D/3D kaardi kuvamine ja juhtseaded ning personaliseeritud puhastamise teostamine (erinevatel toodetel erinev), nõuab kasutajatelt rakenduse ECOVACS HOME (mida värskendatakse pidevalt) olemasolu. Enne kui saate seadme juhtimiseks teatud rakenduse ECOVACS HOME funktsioone kasutada, tuleb teil nõustuda meie privaatsuspoliitika ja kasutajalepinguga, et me saaksime töödelda teie põhi- ja vajalikke andmeid. Kui te meie privaatsuspoliitika ja kasutajalepinguga ei nõustu, pole selliseid funktsioone võimalik kasutada. Teil on aga jätkuvalt võimalik juhtida seadet seadme põhifunktsioonidega käsitsi.

Võrguliidese teave

Nimetus	Kirjeldus
Laadimisliides	Infrapunaliides on vaikimisi välja lülitatud ja see on sisse lülitatud, kui DEEBOT asub laadimisjaamas. Kui DEEBOT on laadimisjaamas, suhtleb ta infrapunaliidese kaudu laadimisjaamaga.
Bluetooth	Lülitage sisse Bluetooth, et ühendada robot võrgu seadistamisprotsessi ajal võrku. Bluetooth kasutab konfigureerimiseks ja turvaliseks andmevahetuseks GAP1800, GATT 1801, 8888 teenust.
WI-FI*	Parandage andmeedastust rakenduse ja DEEBOTi vahel, võimaldades DEEBOTi juhtimist rakenduse abil.
Rakendus ECOVACS HOME	ECOVACSi tooted pakuvad nutifunktsioone, nagu võrgu seadistamine, kaardistamine ja puhastusrežiimi valimine (igal tootel oma moodi). Nende funktsioonide kasutamiseks tuleb kasutajatel laadida alla ja kasutada ametlikku rakendust ECOVACS HOME.

* DEEBOT-seeria robottolmuimejad on mõeldud kodusteks puhastustöödeks. Töötamise jaoks on vajalik kodu Wi-Fi-võrk ja kasutajatel tuleb ruuteri seadistuste kaudu konfigureerida DDOS-i vastane kaitse.

5 Lülitage toide sisse ja laadige DEEBOTit

Viige DEEBOT tagasi jaama. Häälteade „Start charging“ (Alusta laadimist) ja hingav valge tuli annavad märku edukast dokkimisest ja toimuvast laadimisest. Seejärel hakkab DEEBOT laadima.

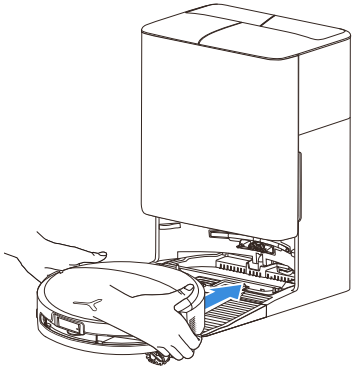

Märkus.
- DEEBOTit ei saa laadida, kui ta on välja lülitatud.
- Pärast puhastamist on soovitatav hoida DEEBOT sisse lülitatuna ja laadimas, et tagada valmisolek järgmiseks puhastamissessiooniks.
- Alustage puhastamist jaamast. Ärge liigutage puhastamise ajal jaama.

6 Puhtaveepaagi täitmine

Võtke välja puhtaveepaak, avage paagi kate ja täitke paak kuni veega. Sulgege paagi kate ja pange puhtaveepaak tagasi oma kohale.

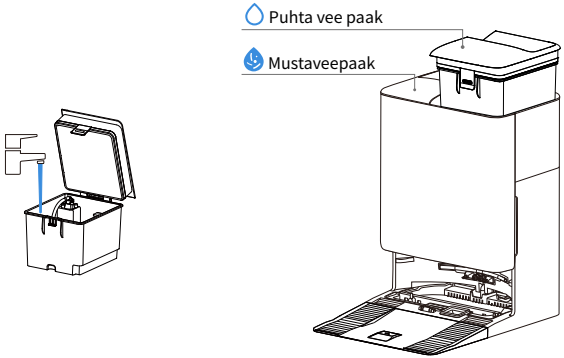

Märkus.
- Ärge lisage kuuma vett, sest see võib põhjustada deformatsiooni.
- Teostatud toimivuskatse tulemusena võib paagis olla veeplekke. Võite paaki julgelt kasutada.

7 Lisage puhastuslahust

1. Eemaldage tolmukogumissektsiooni kate, tõmmake välja puhastuslahuse karp ja asetage see horisontaalsele, tugevale pinnale.

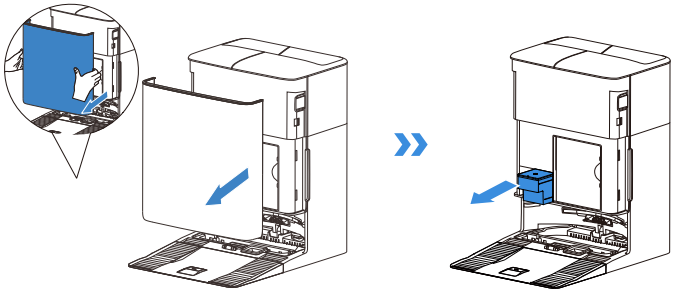

2. Valage puhastuslahus karpi. Pärast karbi kaane kinnitamist lükake see tagasi jaama.

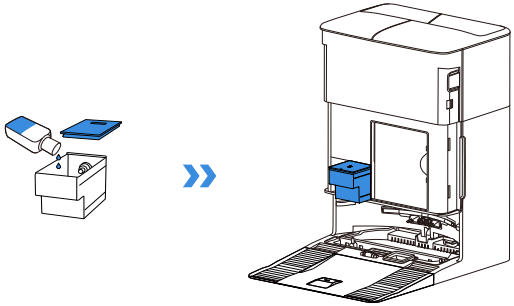

Märkus.
- Toote pikema eluea tagamiseks kasutage ECOVACSi ametlikku puhastuslahust.
- Ärge lisage puhastuslahust liiga palju, sest see võib kaane kinnitamisel üle voolata.
- Kui te ei kasuta regulaarselt põrandapuhastuslahust, võib selle toimingu vahele jätta ja puhastuslahuse automaatse lisamise funktsiooni välja lülitada.

3. Pange tolmukogumissektsiooni kaas tagasi ja suruge kindlalt oma kohale.

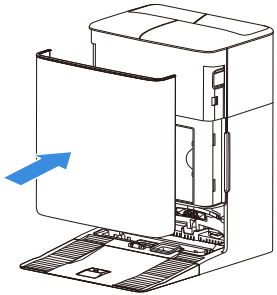

8 Kasutage DEEBOTit puhastamiseks

1. Alustage kaardistamist

Enne esimest kaardistamist aidake kõrvaldada mõned võimalikud probleemid. Näiteks võib DEEBOT mööbli alla kinni jääda. Kasutage järgmisi lahendusi.
① Võimaluse korral tõstke madalal asetsevat mööblit.
② Katke mööbli alumine osa kinni.

2. Puhastamisega alustamine

Veenduge enne esmakordset puhastamist, et DEEBOT asub jaamas ja on täielikult laetud. Alustamiseks puudutage DEEBOTil ⏻. Samuti saate kasutada alustamiseks rakendust ECOVACS HOME või hääljuhtimist.

Esimesel kasutamisel koristage parema puhastustulemuse saavutamiseks enne moppimise alustamist 2-3 korda tolmuimejaga.

DEEBOTi veepaaki täidetakse automaatselt jaamas. Käsitsi täitmine pole vajalik.

Moppimise ajal tunneb DEEBOT ära põrandatüübid ja suudab vaipade juurde jõudes mopi automaatselt üles tõsta. Ärge kasutage DEEBOTit pulstunud või pikakarvalistel vaipadel, mille lõimepikkus ületab 10 mm. Soovitatav on puhastamise ajaks paksud vaibad, mille lõimede pikkus on suurem kui 10 mm, kokku kerida või määrata pikalõimeliste vaipade ala keelualaks, määrates neile rakenduses ECOVACS HOME virtuaalpiiri.

3. Peatamine

Töötava DEEBOTi töö ajutiseks peatamiseks puudutage DEEBOTil ⏻ . DEEBOTi peatamiseks võite kasutada ka rakendust ECOVACS HOME või hääljuhtimist.

4. Äratamine

Pärast mõnda aega peatatuna olemist kustuvad kõik DEEBOTi näidiklambid. DEEBOTi äratamiseks vajutage ⏻ . Teise võimalusena võite DEEBOTi töö jätkamiseks kasutada rakendust ECOVACS HOME või hääljuhtimist.

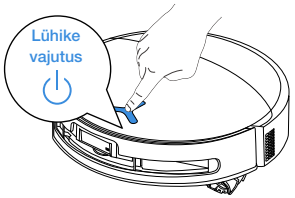

5. Jaama naasmine

Kasutage rakendust ECOVACS HOME või hääljuhtimist, et DEEBOT tagasi kutsuda, või hoidke DEEBOTil asuvat nuppu ⏻ 3 sekundit, et lubada DEEBOT dokki laadima.

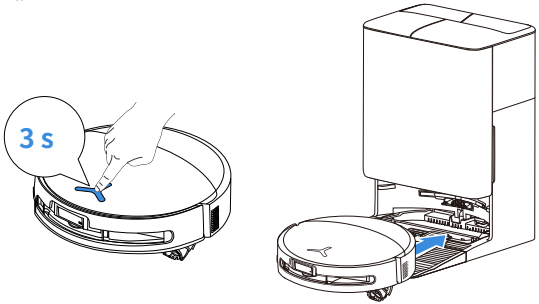

Kui PowerBoost-laadimine on lubatud, laadib DEEBOT pärast jaama naasmist kiirlaadimisega umbes 5 minutit. Seejärel lülitub seade standardlaadimisele ja lõpetab automaatselt laadimise, kui aku on täis saanud.

6. Sügava une režiim

Kui DEEBOT jääb jaamast väljapoole kauemaks kui umbes 10 tunniks, lülitub ta aku kaitsmiseks sügava une režiimi. DEEBOTi äratamiseks lülitage ta VÄLJA ja SISSE. Kui vastust ei tule, asetage DEEBOT laadimiseks tagasi jaama.

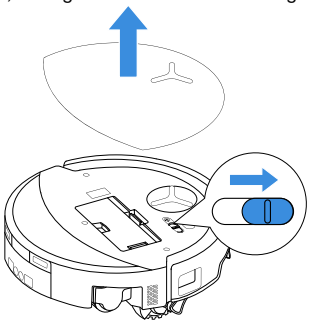

REGULAARNE HOOLDAMINE

❶ Hooldamise sagedus

DEEBOTi tippseisundis hoidmiseks hooldage seadet ja vahetage seadmel osi järgmise sagedusega.

Osa	Hooldussagedus	Vahetamine
Pestav rullmopp	/	Iga 1-2 kuu möödudes
Tilgaalus	Iga nädal	/
Tolmukott	/	Kui rakendus küsib
Külghari	Iga 2 nädala möödudes	Iga 3-6 kuu möödudes
Põhihari	Iga nädal	Iga 6-12 kuu möödudes
Filter	Iga nädal	Iga 3-6 kuu möödudes
Universaalratas Kukkumise vastased andurid Ääreandur Pamper DEEBOTi laadimiskontaktid OMNI-jaama laadimiskontaktid Navigeerimismoodul Takistuse vältimise moodul AIVI kaamera	Ligik. kord kuus	/
Puhta vee paak	Iga 3 kuu möödudes	/
Mustaveepaak	Kord kuus	/
Jaama korpus ja põhi	Kord kuus	/
Mopi pesemise alus	Iga 5 kuu möödudes	/
Puhastuslahuse üksus	Kord kuus	/

Märkus. Tutvuge ka teiste tarvikutega rakenduses ECOVACS HOME või veebiaadressil https://www.ecovacs.com.

DEEBOTI HOOLDAMINE

❶ Tolmukasti hooldamine

Puhastage tolmukast

1. Eemaldage tolmukast ja tühjendage see seejärel.

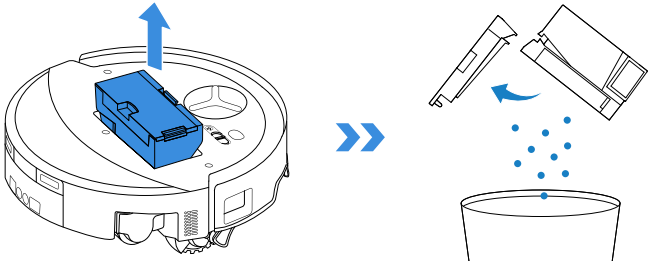

2. Avage filtrivõrk ja eemaldage filter.

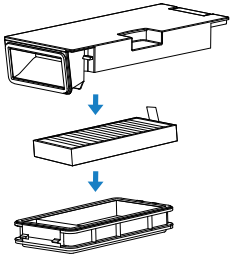

3. Loputage tolmukasti ja filtrit veega ja raputage veepiisad maha.

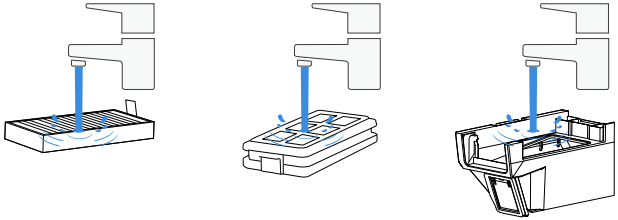

Märkus.
- Loputage ülal näidatud moel veega.
- Ärge kasutage filtri puhastamiseks sõrmi ega harju.

4. Laske tolmukastil ja filtril õhu käes ära kuivada.

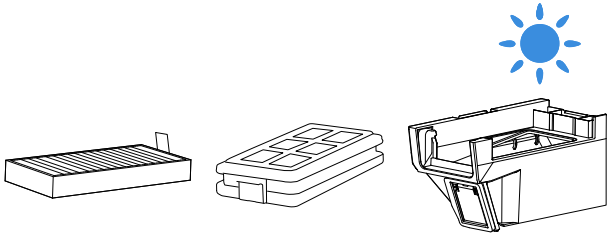

Märkus. Kuivatage komponendid enne kasutamist täielikult.

❷ Põhiharja ja külgharjade hooldamine

Puhastage põhihari

1. Eemaldage põhiharjalt kate.

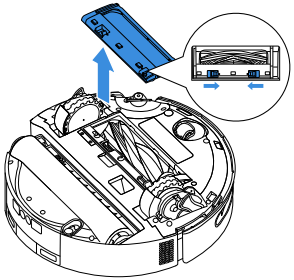

2. Eemaldage ja puhastage põhihari.

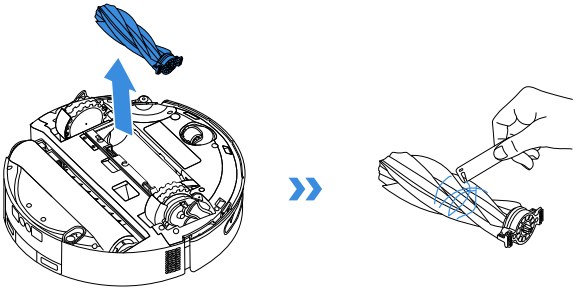

Märkus. Tutvuge ka teiste tarvikutega rakenduses ECOVACS HOME või veebiaadressil https://www.ecovacs.com.

3. Paigaldage põhihari ja kate.

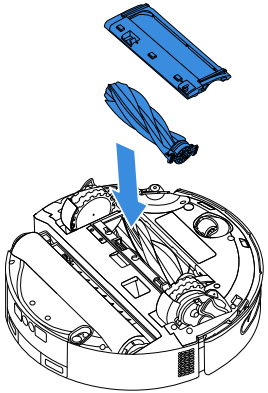

Külgharja puhastamine

Eemaldage kruvikeerajaga külghari ja puhastage see.

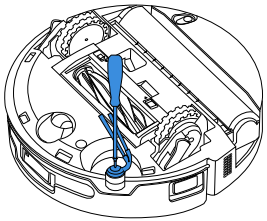

❸ Hooldage rullmoppi

Puhastage rullmopp.

1. Puudutage rullmopi komponendi vabastamiseks kaks korda nuppu ⏻ .

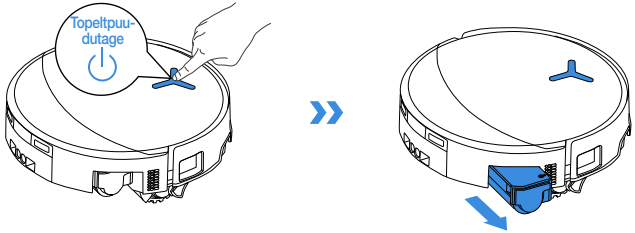

Märkus. Ärge tõmmake sisse tõmmatud rulli jõuga, kuna see võib kahjustada rullmopi komponenti.

2. Rulli eemaldamiseks vajutage külgmist avamisnuppu ja seejärel eemaldage rulli otsakate.

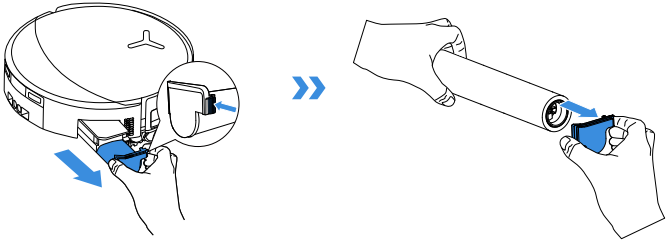

3. Puhastage rulli otsakate ja rullmopp.

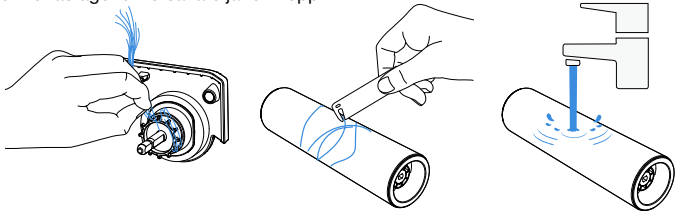

4. Tõstke rullivõll üles ja puhastage nii rulli telg kui ka rullikamber.

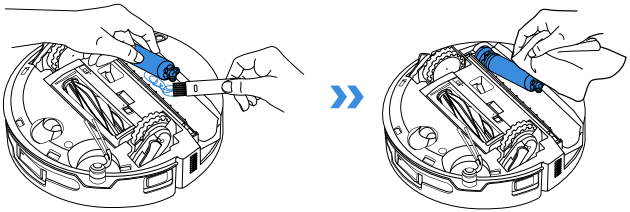

Märkus. Ärge peske DEEBOTit veega.

5. Vajutage rullmopp rulli otsakattesse ja puudutage sissetõmbamiseks kaks korda nuppu ⏻ .

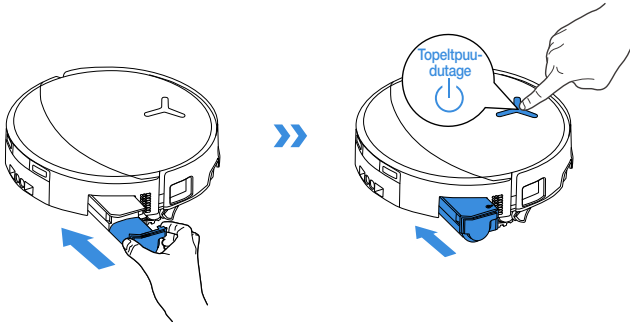

4 Tilgaalus hooldamine

Tilgaaluse puhastamine

1. Eemaldage tilgaalus.

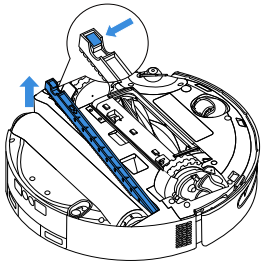

Märkus. Kui DEEBOT pole kuivatamisrežiimis võib DEEBOT liigutamisel tilkuda veidi vett välja.

2. Puhastage tilgaalus.

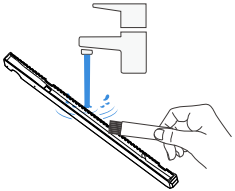

3. Paigaldage tilgaaluse komponendid vastavalt joonisel näidatule.

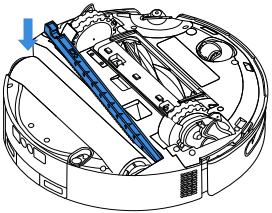

5 Teiste osade hooldamine

Puhastage takistuste vältimise moodul

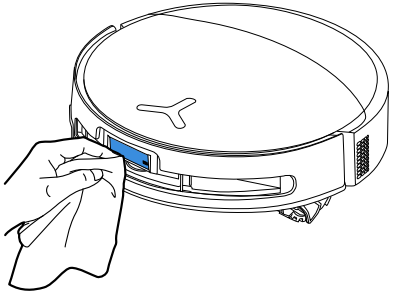

Puhastage põrkeääris

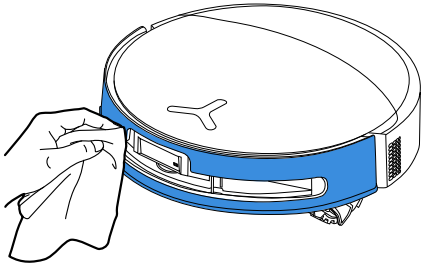

Puhastage navigeerimismoodul

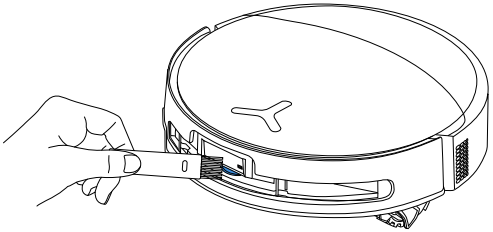

Puhastage ääreandur

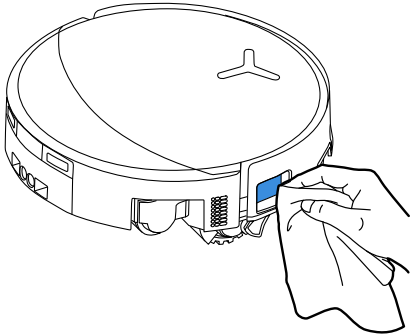

Laadimiskontaktide puhastamine

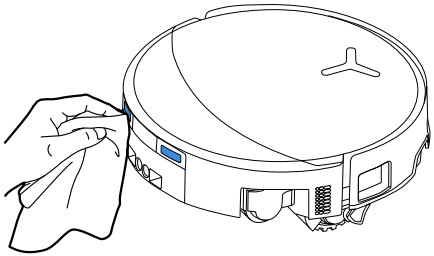

Puhastage kukkumisvastased andurid

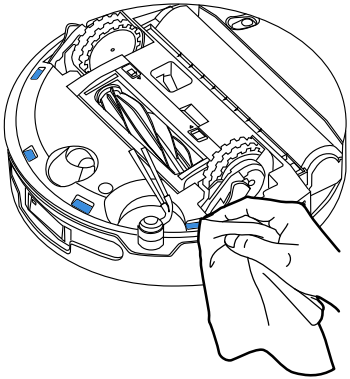

Märkus. Laadimiskontaktidel on tundlikud elektroonilised komponendid. Puhastage neid kuiva lapiga. Veekahjustute vältimiseks ärge kasutage puhastamiseks niisket lappi.

Puhastage universaalratas

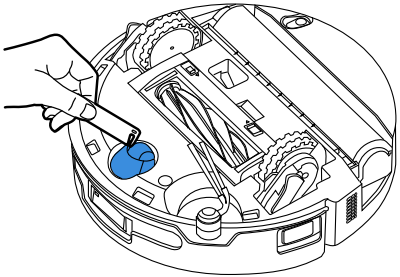

Puhastage veorattad

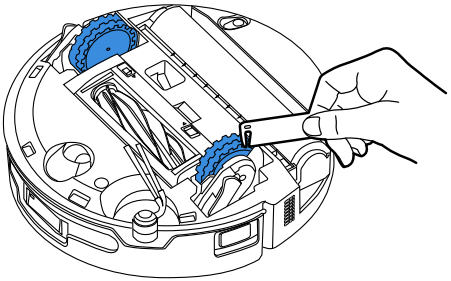

JAAMA HOOLDAMINE

1 Tolmukoti hooldamine

1. Eemaldage tolmukogumissektsiooni kate.

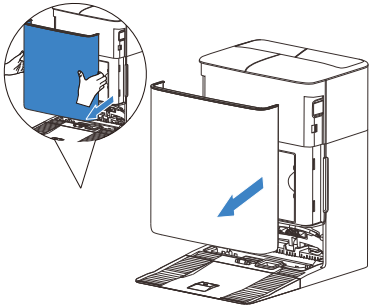

2. Eemaldage ühekordselt kasutatav tolmukott noolega näidatud suunas ja visake ära.

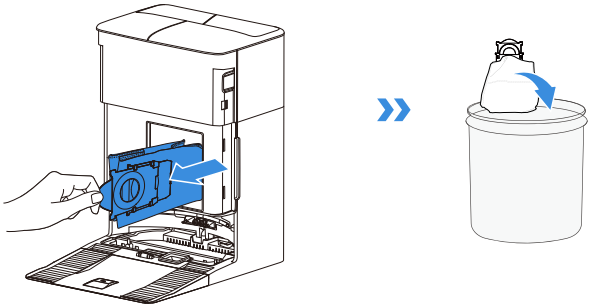

Märkus. Tõstke käepidemest hoides tolmukott välja, kuna nii ei tungi tolm kotist välja.

3. Puhastage tolmukogumissektsiooni puhta lapiga ja pange sisse uus tolmukott.

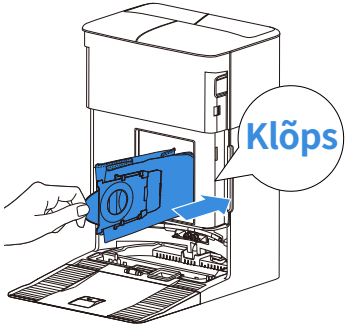

4. Pange tolmukogumissektsiooni kate tagasi kohale ja vajutage tiheduse tagamiseks mõlemale küljele.

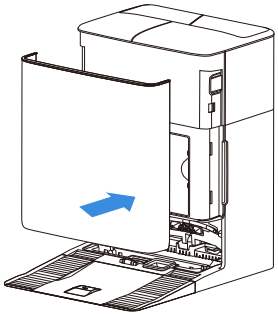

❷ Mopi pesemise aluse hooldamine

1. Puhastage jaama alus.

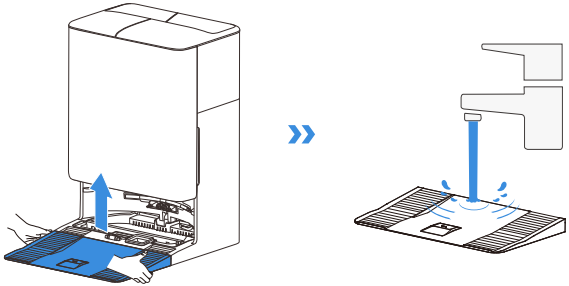

2. Puhastage mopi pesemise alus ja aluse filter.

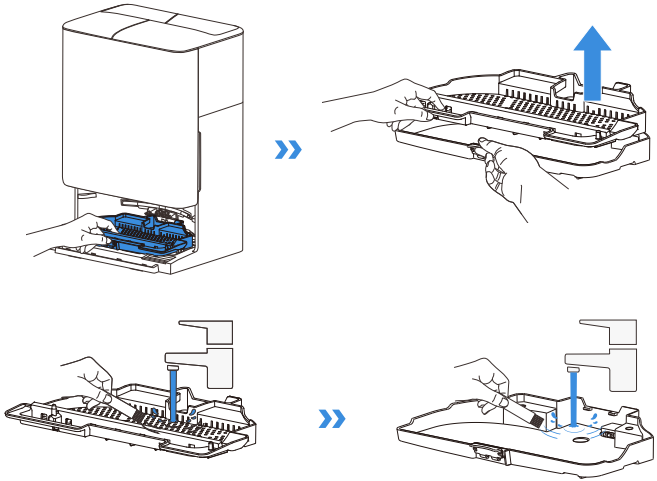

3. Paigaldage mopi pesemise alus ja põhi.

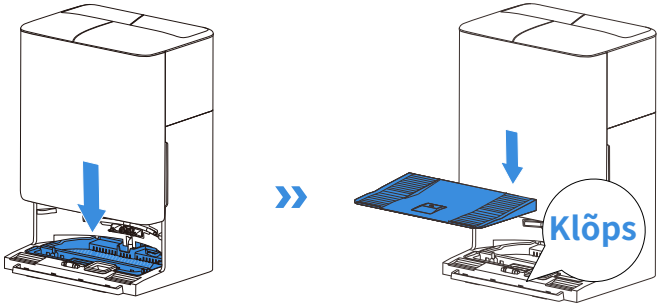

Märkus. Tõrgete vältimiseks paigaldage alus ja põhi õigesti.

3 Hoiustamine

Enne hoiule panemist laadige DEEBOT lõpuni täis ja lülitage VÄLJA. Aku liigtühjenemise vältimiseks laadige akut iga 1,5 kuu möödudes.

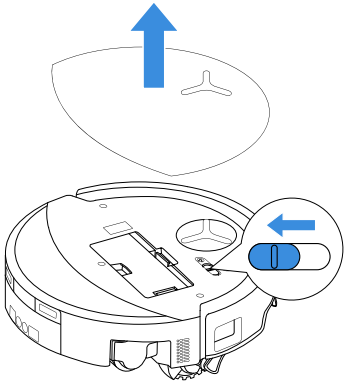

Pange tähele, et VÄLJA lülitatud DEEBOTit ei saa laadida.

Märkus.
- Kui DEEBOT on lõpetanud puhastamistöö, pole soovitatav toidet välja lülitada vaid jätta ta edasi laadima, et tagada järgmiseks puhastamistööks parem valmisolek.
- Kui aku on liiglaetud või seda pikka aega ei kasutata, ei pruugi DEEBOTi laadimine õnnestuda. Võtke abi saamiseks ühendust ECOVACSiga. Ärge demonteerige akut iseseisvalt.
- Kui te toodet pikka aega ei kasuta, hoidke veepaagid tühja ja mopid kuivana.

TÕRKETUVASTUS

Järgneva võimaliku probleemi puhul proovige järgmisi lahendusi

Nr	Tõrge	Võimalik põhjus	Lahendus
1	DEEBOT ei suuda ühenduda rakendusse ECOVACS HOME.	Sisestatud on vale Wi-Fi kasutajanimi või parool.	Sisestage õige Wi-Fi kasutajanimi või parool.
		DEEBOT ei ole koduse Wi-Fi võrgu levialas.	Veenduge, et DEEBOT oleks koduse Wi-Fi võrgu levialas. Püüdke olla ruuterile võimalikult lähedal.
		DEEBOT ei ole konfigureerimisolekus.	Vajutage lähtestusnuppu, et ühendada DEEBOT Bluetoothi kaudu telefoniga. Kui see ei õnnestu, ühendage seade vastavalt rakenduse ECOVACS HOME juhistele uuesti.
		Wi-Fi-nimistus pole kodu Wi-Fi-võrku.	1. Kontrollige, kas Wi-Fi nimi sisaldab erimärke. Ärge kasutage selliseid erimärke, nagu ! @#& ¥%/\. 2. Ärge kasutage 5 GHz võrku.
		Installitud on vale rakendus.	Rakenduse allalaadimiseks ja installimiseks vt 【Rakenduse ECOVACS HOME allalaadimine】.
2	Rakenduses pole võimalik luua mööbli kaarti.	DEEBOTi liigutamine puhastamise ajal võib põhjustada kaardi kaotsiminemist.	Ärge liigutage DEEBOTit puhastamise ajal.
		Isepuhastamine pole lõpule jõudnud.	Veenduge, et DEEBOT naaseks pärast puhastamist automaatselt jaama.
		Teise kaardi loomisel ei olnud mitme korruse režiim aktiveeritud.	Aktiveerige rakenduses mitme korruse režiim..
3	Kasutamise käigus kukub külghari välja.	Külghari pole korralikult paigaldatud.	Külgharja kruvikeerajaga paigaldades veenduge, et kruvi oleks korralikult kinni keeratud.
4	Signaali ei leitud. Jaama ei saa tagasi tulla.	OMNI-jaam on valesti paigutatud.	Paigutage jaam nõuetekohaselt vastavalt jaotises 【DEEBOTi sisselülitamine ja laadimine】 toodud juhistele.
		OMNI-jaamal puudub toide või jaama on käsitsi liigutatud.	Kontrollige, kas OMNI-jaam on vooluvarustusega ühendatud. Ärge liigutage OMNI-jaama.
		DEEBOT ei alusta puhastamist OMNI-jaamast.	Soovitatav on, et DEEBOT alustaks puhastamist OMNI-jaama juurest.
		Dokkimismarsruut on blokeeritud. Näiteks on uks tuppa, kus asub OMNI-jaam, suletud.	Hoidke laadimismarsruut vaba.

Nr	Tõrge	Võimalik põhjus	Lahendus
5	DEEBOT naaseb OMNI-jaama juba enne puhastamise lõppu.	Ruum on nii suur, et DEEBOT peab täiendavaks laadimiseks tagasi tulema.	Lubage automaatne jätkamine. Lisateabe saamiseks järgige rakenduse juhiseid.
		Väga keeruka ruumide paigutusega kodudes võib puhastamise tõhusus langeda ja puhastustulemus halveneda..	Muutke oma kodu toad veidi lihtsamaks.
6	DEEBOT ei saa laadida.	DEEBOT ei ole SISSE lülitatud.	Lülitage DEEBOT SISSE.
		DEEBOTi laadimiskontaktid ei ole OMNI-jaama kontaktidega ühendatud	Veenduge, et DEEBOTi laadimiskontaktid oleksid vastu jaama laadimiskontakte ja ⏻ vilguks. Kontrollige, kas DEEBOTi ja OMNI-jaama laadimiskontaktid on määrdunud. Puhastage need osad vastavalt jaotises 【REGULAARNE HOOLDAMINE】 toodud juhistele.
		OMNI-jaam pole vooluvarustusega ühendatud.	1. Veenduge, et OMNI-jaam on vooluvarustusega ühendatud. 2. Kui toide on ühendatud, veenduge, et kostub mootori käivitamise heli.
		Alus pole paigaldatud oma kohale.	Vt korrektse paigaldamise kohta lähemalt jaotisest 【Kiirjuhend】.
7	DEEBOT teeb puhastamise ajal kõva müra.	Põhiharja/külgharja külge on midagi takerdunud või on tolmukast/rullmopp/filter ummistunud.	Soovitatav on põhiharja, külgharju, tolmukasti, rullmoppi, filtrit jms regulaarselt puhastada.
		DEEBOT on tugeva imemise režiimis või maksimaalsel imivõimsusel.	Lülitage režiimi Standard.
8	DEEBOT jääb töötamise käigus kinni ja seiskub.	DEEBOT on põranda peal mingi eseme külge kinni jäänud (elektrijuhtmed, kardinad, vaibanarmad vms).	DEEBOT proovib erinevaid võimalusi enda vabastamiseks. Kui tal see ei õnnestu, eemaldage takistused käsitsi ja tehke taaskäivitus.
		DEEBOT võib jääda seadmega sama kõrge sissepääsuga mööbli alla kinni.	Tõstke mööbel üles, paigaldage füüsiline tõke või seadistage rakenduses ECOVACS HOME virtuaalpiir.
		DEEBOT on kitsasse kohta kinni jäänud.	Tehke tuba korda, paigaldage füüsiline tõke või seadistage rakenduses ECOVACS HOME virtuaalpiir.
		DEEBOT on astmele või lävepakule kinni jäänud.	Lävepaku või virtuaalse piiri seadistamiseks tutvuge rakenduses olevate juhistega.

Nr	Tõrge	Võimalik põhjus	Lahendus
9	Puhastamise ajal võib DEEBOTil ette tulla ebakorrapärast liikumist, kalduvust teatud liikumise suhtes, korduvat samade kohtade puhastamist ja väikeste piirkondade vahelejätmist. (Kui on suur piirkond, mis on ajutiselt puhastamata jäänud, puhastab DEEBOT vahele jäänud piirkonna automaatselt. Teinekord siseneb DEEBOT uuesti juba puhastatud ruumi, mis ei pruugi olla korduv puhastamine, vaid DEEBOT otsib võimalikke vahele jäänud alasid.)	Põrandale asetatud esemed, nagu juhtmed ja sussid, blokeerivad DEEBOTi.	Pange enne puhastamist kõik laiali olevad juhtmed, sussid jms kokku, et põrand oleks võimalikult puhas. Kui põranda mõni ala jääb puhastamise käigus tähelepanuta, parandab DEEBOT vea automaatselt. Proovige hoiduda roboti töösse sekkumast (näiteks DEEBOTi liigutamast või tema liikumisteed tõkestamast).
		DEEBOTi veorattad võivad hakata astmetest või lävepakkudest üle sõitmisel libisema ja see võib mõjutada kogu roboti arusaama kodukeskkonnast.	Soovitatav on vastava piirkonna uks sulgeda ja puhastada seda eraldi. Pärast puhastamist naaseb DEEBOT tagasi alguskohta.
		Värskelt vahatatud ja poleeritud põrandal või siledatel põrandaplaatidel võib vedavate rataste ja põranda vaheline haardumine halveneda.	Enne puhastamise algust oodake, kuni vaha on kuivanud.
		Kodude põrandaplaanide erinevuste tõttu pole DEEBOTil võimalik teatud piirkondadesse siseneda.	Tehke tubade põrandad korda, et DEEBOTil oleks võimalik puhastatavatesse piirkondadesse siseneda.
10	Kaugjuhtimise viivitus.	Wi-Fi-signaal on nõrk, mille tulemusena on video laadimine aeglane.	Kasutage DEEBOTit tugeva Wi-Fi-signaaliga kohtades.
11	Pärast OMNI-jaama naasmist ei tühjenda DEEBOT oma tolmukasti.	Rakenduses ECOVACS HOME pole automaattühjendamise funktsiooni sisse lülitatud.	Lülitage rakenduses ECOVACS HOME automaattühjendamise funktsioon sisse.
		DEEBOTi käsitsi tagasi jaama toimetamine ei käivita isetühjendamise funktsiooni.	Soovitatav on lasta DEEBOTil ise tagasi OMNI-jaama naasta. Ärge liigutage seda käsitsi.
		DEEBOT ei tühjenda Ära sega-režiimis pärast OMNI-jaama naasmist tolmu.	Lülitage rakenduses ECOVACS HOME Ära sega-režiim välja või alustage käsitsi tolmu tühjendamist.
		Jaam tuvastab tühjendamise tõhususe languse.	Vahetage tolmukott vastavalt jaotises【REGULAARNE HOOLDAMINE】toodud juhistele ja sulgege tolmukogumissektsioon. Kui rakenduses jagatud teate järel pole tolmukott täis, võite selle tagasi robotisse panna.
		Kontrollige, kas tolmukast on täis ja ummistunud.	Puhastage tolmukast vastavalt jaotisele【REGULAARNE HOOLDAMINE】.
		Kui eelnimeatud võimalikud põhjused on välistatud, võib viga olla jaama komponentides.	Võtke abi saamiseks ühendust klienditeenindusega.

Nr	Tõrge	Võimalik põhjus	Lahendus
12	Automaattühjendamine ei õnnestu.	Jaam tuvastab tühjendamise tõhususe languse.	Vahetage tolmukott vastavalt jaotises 【REGULAARNE HOOLDAMINE】 toodud juhistele ja sulgege tolmukogumissektsioon. Kui rakenduses jagatud teate järel pole tolmukott täis, võite selle tagasi robotisse panna.
		Tolmukasti väljalase on kõrvaliste esemete poolt blokeeritud.	Eemaldage tolmukast ja puhastage väljalase kõrvalistest esemetest.
13	Tolmukogumissektsiooni sisemine külg on määrdunud.	Tolmukotist läbiliikuvad väikesed osakesed kogunevad tolmukogumissektsiooni siseseinale.	Puhastage tolmukogumissektsiooni sisekülg.
		Tolmukott on katki.	Kontrollige ja vahetage tolmukott.
		Tolmukott ei ole korralikult paigaldatud.	Paigaldage tolmukott korrektselt.
		Tolmukogumissektsiooni kate pole suletud.	Kontrollige, kas tolmukogumissektsiooni kaas on korralikult suletud.
14	DEEBOTi töötamise ajal lekib seadmest tolmu.	Tolmukasti väljalase on kõrvaliste esemete poolt blokeeritud.	Eemaldage tolmukast ja puhastage väljalase kõrvalistest esemetest.
		Põhihari või selle kamber on kõrvaliste asjade või mustusega ummistunud.	Põhiharja ja selle kambri puhastamiseks tutvuge jaotisega 【REGULAARNE HOOLDAMINE】.
15	Rullmopp ei pöörle.	Rullmopp pole korralikult paigaldatud.	Paigaldage rullmopp korralikult vastavalt jaotisele 【REGULAARNE HOOLDAMINE】.
		Kõrvalised esemed takistavad rullmopi tööd.	Puhastage ja paigaldage rullmopp korrektselt vastavalt jaotisele 【REGULAARNE HOOLDAMINE】.
16	Veoratas on kinni jäänud.	Veoratta ümber on midagi end külge mässinud ja sinna kinni jäänud.	Pöörake veoratast ja kontrollige, mis sinna ümber on kinni jäänud ja ratta pöörlemisttakistab. Kui tuvastate liikumist takistava eseme, eemaldage see. Probleemi püsimisel võtke abi saamiseks ühendust Klienditoega.

Nr	Tõrge	Võimalik põhjus	Lahendus
17	Mopi pesemise alus on vett täis ja seda pole võimalik tühjendada. Häälsõnum teatab mopi pesemise alusega seotud tõrkest.	Mustaveepaak pole korralikult paigaldatud.	Koputage mustaveepaagile veendumaks, et see on korralikult paigaldatud.
		Mustaveepaagi tihenduskorgid pole korralikult paigaldatud.	Veenduge, et kaks tihenduskorki on korralikult paigaldatud.
		Mopi pesemise alus pole korralikult paigaldatud.	Kontrollige ja tagage, et mopi pesemise alus on korralikult kohale paigaldatud.
		Mopi pesemise aluse põhi on määrdunud.	Eemaldage mopi pesemise alus ja peske seda veega.
		Kontrollige, kas ujuk jääb kinni, kui mopi pesemise alusel pole vett.	Võtke mopi pesemise alus välja, et ujuk tagasi oma kohale panna.
		OMNI-jaam ei saa vett korralikult välja juhtida.	Asetage DEEBOTG jaama. Kui olete veendunud, et laadimine toimib, puudutage kaks korda ⏻ . Probleemi püsimisel võtke abi saamiseks ühendust Klienditoega.
		Mopi pesemise aluse imiava on kõrvaliste esemete poolt blokeeritud.	Veenduge, et mopi pesemise aluse imiavas poleks kõrvalisi esemeid.
		Hääljuhis ei lakka ka pärast kõigi eeltoodud lahenduste järeleproovimist.	Lülitage jaam välja ja sisse. Probleemi püsimisel võtke abi saamiseks ühendust Klienditoega.
18	Sage automaatne pesemine.	Tilgaalus on ülemääraselt tolmuga täitunud.	Eemaldage ja tühjendage tilgaalus, loputage see puhtaks ja pange tagasi oma kohale. Probleemi püsimisel võtke abi saamiseks ühendust Klienditoega.

Kui probleem ei kao ka pärast soovitatud lahenduste rakendamist, pöörduge abi saamiseks klienditeeninduse poole.

TEHNILISED ANDMED

Mudel	**DEX95**		
Nominaalne sisend	17,8 V ⎓ 2 A	Kiirlaadimise sisend	16,4 V ⎓ 9,5 A
Laadimisaeg	umbes 2,5 h		
Jaama mudel	**CH2523**		
Nominaalne sisend	220–240 V ∼ 50-60 Hz		
Nominaalne laadimisväljund	17,8 V ⎓ 2 A	Kiirlaadimisväljund (lühike aeg)	16,4 V ⎓ 9,5 A
Nominaalne sisendvool (laadimine)	1,5 A	Võimsus (tühjendamine)	650 W
Võimsus (kuuma veega pesemise mopp)	2250 W		
Sagedusribad	2400–2483,5 MHz		
Ooterežiimi energiatarve elektrivõrku ühendatuna	Vähem kui 2,00 W		

Raadiosidemooduli väljundvõimsus on väiksem kui 100 mW.
Toote nõudmistest (funktsionaalsus ja kasutajakogemus) olenevalt kasutavad meie tooted mitteülimadala võimsusega seadme arhitektuuri, mistõttu välja lülitatud režiim ja ooterežiim puudub. Kui masin on täis laetud, lülitub ta 20 minuti jooksul võrgu ooterežiimi. Võrgustatud ooterežiimis on võimsus 1,76 W
Märkus. * Tehnilisi ja konstruktsioonilisi andmeid võidakse toote pideva parendamise käigus muuta.
Tutvuge täiendavate tarvikutega aadressil https://www.ecovacs.com.

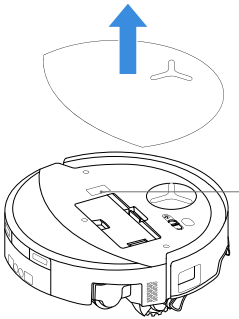

Kasutusjuhendi hankimiseks skannige mobiiltelefoni kaameraga QR-koodi.

Ecovacs Home Service Robotics Co., Ltd.
No.518 Songwei Road, Wusongjiang Industry Park, Guoxiang Street,
Wuzhong District, Suzhou, Jiangsu, Hiina.

451-2522-0405