BOSCH

**Register** your new appliance now at MyBosch and enjoy benefits free of charge: **bosch-home.com/welcome**

MyBosch

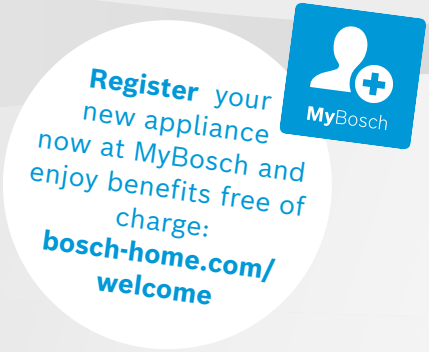

# Freezer

**GSN..**


| | | | |
|---|---|---|---|
| | | Saldēšanas ierīce | |
| **[lv]** | Lietotāja rokasgrāmata | Saldiklis | 27 |
| **[lt]** | Naudotojo vadovas | | 50 |

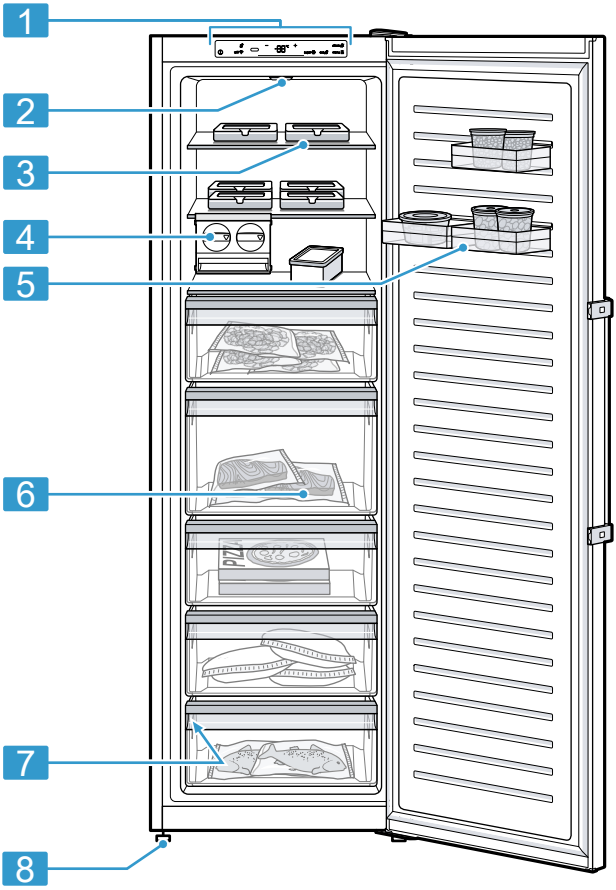


**1**

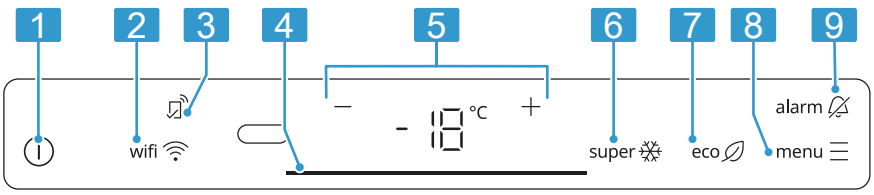


**2**

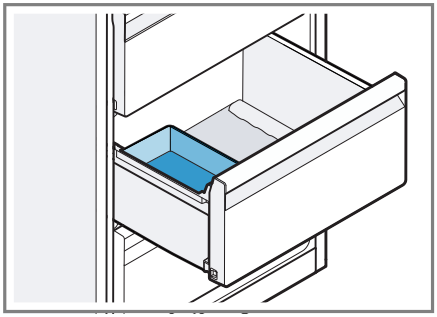

3

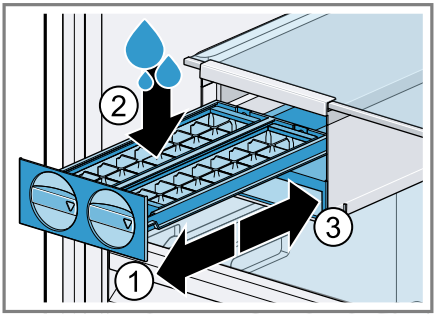


4

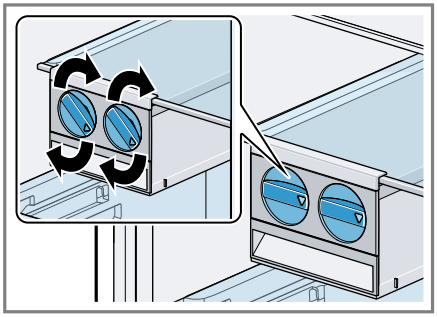

5

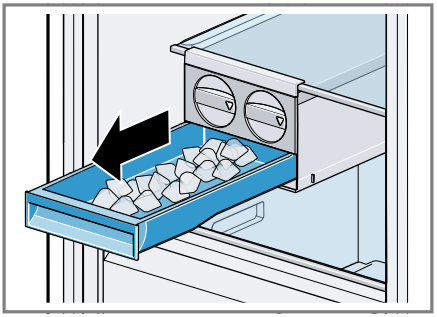

6

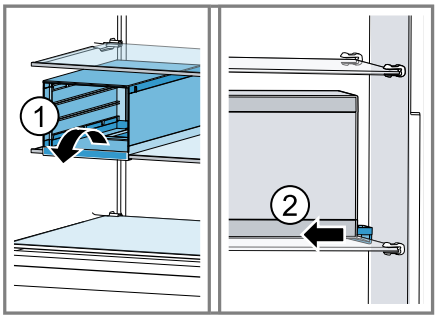


7

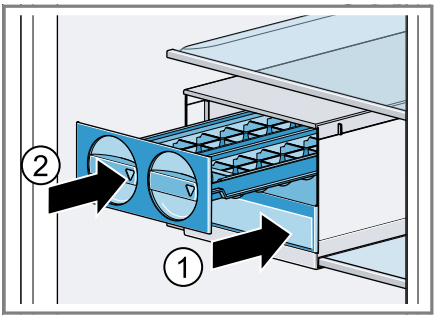


8

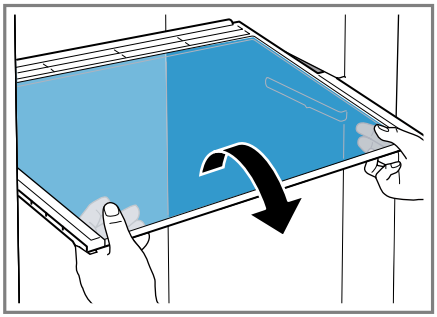

9

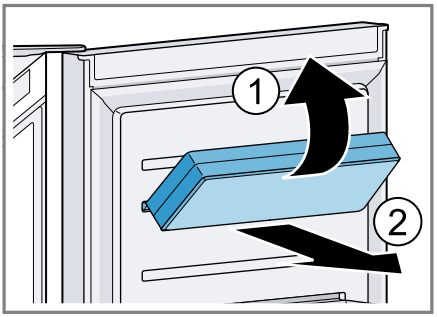


10

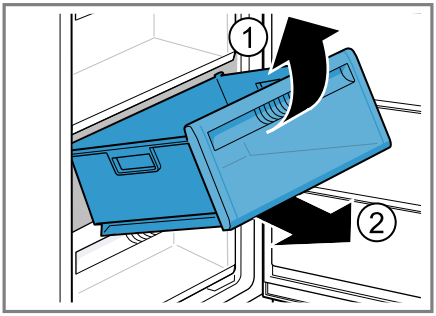


11

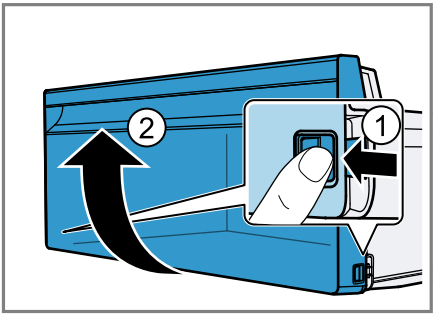


12

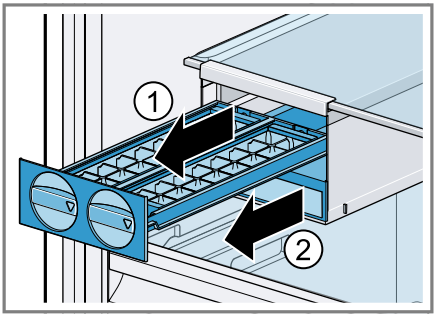


13

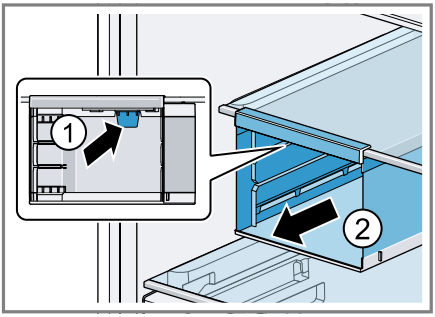


14

**Papildu informāciju un skaidrojumus var atrast tiešsaistē. Noskenējiet titullapā norādīto QR kodu.**



# Satura rādītājs


**1 Drošība ..... 28**
1.1 Signālvārdu definīcija ..... 28
1.2 Vispārīgi norādījumi ..... 28
1.3 Mērķim atbilstīga lietošana ..... 29
1.4 Lietotāju loka ierobežojums .... 29
1.5 Droša transportēšana ..... 29
1.6 Droša uzstādīšana ..... 29
1.7 Droša lietošana ..... 30
1.8 Bojāta ierīce ..... 32

**2 Izvairīšanās no bojājumiem ..... 33**

**3 Vides aizsardzība un taupīšana ..... 33**
3.1 Iepakojuma likvidācija ..... 33
3.2 Elektroenerģijas taupīšana ..... 33

**4 Uzstādīšana un pieslēgšana .... 34**
4.1 Piegādes komplektācija ..... 34
4.2 Uzstādīšanas vietas izvēles kritēriji ..... 34
4.3 Ierīces uzstādīšana ..... 34
4.4 Ierīces sagatavošana pirmajai lietošanas reizei ..... 34
4.5 Iekārtas elektropieslēguma izveide ..... 35

**5 Iepazīšana ..... 35**
5.1 Iekārta ..... 35
5.2 Vadības panelis ..... 35

**6 Aprīkojums ..... 36**
6.1 Plaukts ..... 36
6.2 Durvju nodalījums ..... 36
6.3 Ledus gabaliņu pagatavotājs ..... 36
6.4 Piederumi ..... 36

**7 Galvenā vadība ..... 37**
7.1 Ierīces ieslēgšana ..... 37
7.2 Lietošanas norādījumi ..... 37
7.3 Ierīces izslēgšana ..... 37
7.4 Temperatūras iestatīšana ..... 37

**8 Papildfunkcijas ..... 37**
8.1 Automātiskā funkcija Supersaldēšana ..... 37
8.2 Manuāla Supersaldēšana ..... 38
8.3 Enerģijas taupīšanas režīms ... 38
8.4 Miera režīms ..... 38

**9 Trauksme ..... 39**
9.1 Durvju signalizācija ..... 39
9.2 Temperatūras signalizācija ..... 39

**10 Home Connect ..... 39**
10.1 Home Connect instalēšana ... 40
10.2 Savienojuma ar WLAN mājas tīklu (Wi-Fi) ieslēgšana ..... 40
10.3 Savienojuma ar WLAN mājas tīklu (Wi-Fi) izslēgšana ..... 40
10.4 Home Connect programmatūras atjauninājuma instalēšana ..... 40
10.5 Home Connect iestatījumu atiestatīšana ..... 40
10.6 Attālināta diagnostika ..... 40
10.7 Datu aizsardzība ..... 41

**11 Saldēšanas nodalījums ..... 41**
11.1 Saldēšanas jauda ..... 41
11.2 Padomi pārtikas produktu ievietošanai saldēšanas nodalījumā ..... 41
11.3 Padomi svaigu pārtikas produktu sasaldēšanai ..... 41
11.4 Sasaldēto pārtikas produktu uzglabāšanas termiņš −18 °C temperatūrā ..... 42
11.5 Saldētas pārtikas atkausēšanas metodes ..... 42

**12 Atkausēšana ..... 42**
12.1 Atkausēšana saldētavā ..... 42

**13 Tīrīšana un kopšana ..... 43**
13.1 Ierīces sagatavošana tīrīšanai ..... 43
13.2 Ierīces tīrīšana ..... 43
13.3 Aprīkojuma daļu izņemšana ..... 43
**14 Traucējumu novēršana ..... 44**
14.1 Strāvas padeves pārtraukums ..... 46
**15 Glabāšana un likvidācija ..... 47**
15.1 Ierīces ekspluatācijas pārtraukšana ..... 47
15.2 Nolietotas iekārtas likvidācija ..... 47
**16 Tehniskā servisa dienests ..... 47**
16.1 Ražojuma numurs (E-Nr.), izgatavošanas numurs (FD) un kārtas numurs (Z-Nr.) ..... 48
**17 Tehniskie dati ..... 48**
17.1 Informācija par bezmaksas un Open Source porgrammatūru ..... 48
**18 Atbilstības deklarācija ..... 49**

# ⚠ 1 Drošība

Ievērojiet tālāk sniegtos drošības norādījumus.

## 1.1 Signālvārdu definīcija

Šeit ir sniegts šajā instrukcijā lietoto signālvārdu nozīmes skaidrojums.

**⚠ BRĪDINĀJUMS**
Ievērojiet šos norādījumus, lai novērstu iespējamas smagas vai nāvējošas traumas.

**⚠ ESIET PIESARDZĪGI**
Ievērojiet šos norādījumus, lai novērstu nelielas vai vidēji smagas traumas.

**UZMANĪBU**
Ievērojiet šos norādījumus, lai novērstu ierīces bojājumus vai citus materiālus zaudējumus.

**Piezīme:** Tas norāda uz svarīgu informāciju.

## 1.2 Vispārīgi norādījumi

- Rūpīgi izlasiet šo instrukciju.
- Uzglabājiet instrukciju un produkta informāciju vēlākai izmantošanai vai nākamajiem īpašniekiem.
- Nepievienojiet ierīci, ja transportēšanas laikā tai ir radušies bojājumi.

## 1.3 Mērķim atbilstīga lietošana

Šī iekārta nav paredzēta iebūvēšanai.

Izmantojiet šo iekārtu tikai:
- pārtikas produktu sasaldēšanai, kā arī ledus pagatavošanai.
- privātā mājsaimniecībā un slēgtās mājas vides telpās;
- ne augstāk kā 2000 m virs jūras līmeņa.

## 1.4 Lietotāju loka ierobežojums

Bērni, kas sasnieguši 8 gadu vecumu un vairāk, un cilvēki ar samazinātām fiziskajām, sensorajām un garīgajām spējām vai ar pieredzes vai zināšanu trūkumu iekārtu var lietot tikai citu cilvēku uzraudzībā vai pēc tam, kad viņi ir apmācīti to izmantot un ir sapratuši iespējamos riskus.
Bērni nedrīkst rotaļāties ar ierīci.
Bērni nedrīkst veikt tīrīšanu un lietotāja pārvaldību bez uzraudzības.
Bērni, kas vecāki par 3 gadiem, bet jaunāki par 8 gadiem, drīkst izņemt un ievietot produktus dzesēšanas/saldēšanas ierīcē.

## 1.5 Droša transportēšana

### ⚠ BRĪDINĀJUMS – Traumu risks!

Lielais iekārtas svars, paceļot iekārtu, var izraisīt savainojumus.
- ▸ Neceliet iekārtu vienatnē.

## 1.6 Droša uzstādīšana

### ⚠ BRĪDINĀJUMS – Elektrotrieciena risks!

Nepareizi veikta instalācija ir bīstama.
- ▸ Pieslēdziet un lietojiet iekārtu tikai saskaņā ar datu plāksnītē norādītajiem parametriem.
- ▸ Iekārtu drīkst pieslēgt tikai atbilstoši noteikumiem instalētai kontaktligzdai ar zemējumu maiņstrāvas elektrotīklā.
- ▸ Mājas elektroinstalācijas aizsargsistēmai ir jābūt instalētai atbilstoši noteikumiem.
- ▸ Nekad neaprīkojiet iekārtu ar ārēju slēgšanas mehānismu, piem., taimeri vai tālvadības pulti.
- ▸ Ja iekārta ir iebūvēta, elektrotīkla pieslēguma vada kontaktdakšai ir jābūt brīvi pieejamai, vai, ja brīva pieeja nav iespējama, fik-

sēti ierīkotā elektroinstalācijā jāiebūvē atvienotājierīce saskaņā ar elektroiekārtu uzstādīšanas noteikumiem.
- ▸ Uzstādot iekārtu, ievērojiet, lai netiktu iespiests vai bojāts elektrotīkla pieslēguma vads.

Bojāta elektrotīkla pieslēguma vada izolācija ir bīstama.
- ▸ Nekad nepieļaujiet elektrotīkla pieslēguma vada saskari ar siltuma avotiem.

**⚠ BRĪDINĀJUMS – Sprādzienbīstamības risks!**

Ja iekārtas ventilācijas atveres ir noslēgtas, aukstumaģenta noplūdes gadījumā var izveidoties degtspējīgs gāzes un gaisa maisījums.
- ▸ Nenoslēdziet ventilācijas atveres ierīces vai iebūves mēbeles korpusā.

**⚠ BRĪDINĀJUMS – Aizdegšanās risks!**

Ir bīstami lietot pagarinātu elektrotīkla pieslēguma vadu un neapstiprinātus adapterus.
- ▸ Neizmantojiet pagarinātāja vadus vai kontaktligzdu paneļus.
- ▸ Izmantojiet tikai ražotāja atļautus adapterus un elektrotīkla pieslēguma vadus.
- ▸ Ja elektrotīkla pieslēguma vads ir pārāk īss un nav pieejams garāks elektrotīkla pieslēguma vads, sazinieties ar profesionālu elektrības uzņēmumu, lai pielāgotu mājas instalāciju.

Pārnēsājamie kontaktligzdu paneļi vai barošanas bloki var pārkarst un izraisīt ugunsgrēku.
- ▸ Nenovietojiet pārnēsājamos kontaktligzdu paneļus vai barošanas blokus ierīces aizmugurē.

## 1.7 Droša lietošana

**⚠ BRĪDINĀJUMS – Elektrotrieciena risks!**

Iekārtā iekļuvis mitrums var izraisīt elektriskās strāvas triecienu.
- ▸ Izmantojiet ierīci tikai slēgtās telpās.
- ▸ Nepakļaujiet ierīci lielam karstumam un mitrumam.
- ▸ Iekārtas tīrīšanai neizmantojiet tvaika tīrītāju vai augstspiediena tīrītāju.

### ⚠ BRĪDINĀJUMS – Nosmakšanas risks!

Bērni var iepakojuma materiālu uzvilkt uz galvas vai tajā ietīties un nosmakt.

- ▸ Glabājiet iepakojuma materiālu bērniem nepieejamā vietā.
- ▸ Neļaujiet bērniem rotaļāties ar iepakojuma materiālu.

Bērni var ieelpot vai norīt sīkas detaļas un tādējādi nosmakt.

- ▸ Glabājiet sīkas detaļas bērniem nepieejamā vietā.
- ▸ Neļaujiet bērniem rotaļāties ar sīkām detaļām.

### ⚠ BRĪDINĀJUMS – Sprādzienbīstamības risks!

Ja dzesēšanas kontūrs ir bojāts, uzliesmojošs aukstumaģents var izplūst un uzsprāgt.

- ▸ Atkausēšanu drīkst paātrināt tikai ar ražotāja ieteiktām mehāniskām ierīcēm vai līdzekļiem.
- ▸ Piesalušu pārtiku atbrīvojiet ar trulu priekšmetu, piemēram, ar koka karotes kātu.

Produkti, kuri satur degtspējīgas gāzes, piemēram, aerosolu baloniņi, un eksplozīvas vielas, var sprāgt.

- ▸ Neglabājiet ierīcē produktus, kas satur degtspējīgas gāzes un eksplozīvas vielas.

### ⚠ BRĪDINĀJUMS – Aizdegšanās risks!

Šīs ierīces iekšienē uzstādītas elektroierīces, piemēram, sildītāji vai elektriskie ledus ģeneratori, var izraisīt ugunsgrēku.

- ▸ Šīs ierīces iekšienē nedarbiniet nekādas elektroierīces.

### ⚠ BRĪDINĀJUMS – Traumu risks!

Trauki, kuros ir gāzēti dzērieni, var plīst.

- ▸ Saldētavā nedrīkst glabāt traukus ar gāzētiem dzērieniem.

Risks gūt acu traumas degtspējīga aukstumaģenta un kaitīgu gāzu noplūdes gadījumā.

- ▸ Nedrīkst bojāt aukstumaģenta kontūra caurules un izolāciju.

Ierīce var apgāzties.

- ▸ Nedrīkst kāpt uz cokola, izvelkamajiem nodalījumiem vai durvīm, kā arī atbalstīties pret tiem.

### ⚠ BRĪDINĀJUMS – Apdegumu risks!

Darbības laikā atsevišķas daļas ierīces aizmugurē kļūst karstas.

- ▸ Nepieskarieties karstajām daļām.

### ⚠ BRĪDINĀJUMS – Apsaldējumu risks!

Pieskaroties saldētiem produktiem un aukstām virsmām, var gūt apsaldējumus.

- ▸ Nekad uzreiz neēdiet produktus, kuri ir izņemti no saldēšanas nodalījuma.
- ▸ Nedrīkst pieļaut ilgstošu ādas saskari ar saldētiem produktiem, ledu un metāla virsmām saldētavas nodalījumā.

### ⚠ ESIET PIESARDZĪGI – Veselības kaitējuma risks!

Lai nepieļautu pārtikas produktu piesārņojumu, ievērojiet tālāk sniegtos norādījumus.

- ▸ Ja durvis ir atvērtas ilgāku laiku, ierīces nodalījumos var ievērojami paaugstināties temperatūra.
- ▸ Regulāri tīriet virsmas, kas var nonākt saskarē ar pārtikas produktiem un pieejamajām noplūdes sistēmām.
- ▸ Ja dzesēšanas/saldēšanas ierīce ilgāku laiku stāv tukša, izslēdziet to, atkausējiet, iztīriet un atstājiet durvis atvērtas, lai nepieļautu pelējuma rašanos.

## 1.8 Bojāta ierīce

### ⚠ BRĪDINĀJUMS – Elektrotrieciena risks!

Bojāta iekārta vai bojāts elektrotīkla pieslēguma vads ir bīstami.

- ▸ Nekad nelietojiet iekārtu, ja tā ir bojāta.
- ▸ Nekad neizvelciet elektrotīkla pieslēguma vadu, lai atvienotu iekārtu no elektrotīkla. Vienmēr izvelciet elektrotīkla pieslēguma vada kontaktdakšu.
- ▸ Ja iekārta, elektrotīkla pieslēguma vads vai zemējuma kabelis ir bojāts, uzreiz izvelciet elektrotīkla pieslēguma vada kontaktdakšu vai izslēdziet drošinātāju drošinātāju kastē.
- ▸ Sazinieties ar klientu atbalsta dienestu. →*Lappuse 47*

Neprofesionāli veikts remonts ir bīstams.

- ▸ Iekārtas remontu drīkst veikt tikai attiecīgi apmācīts speciālists.
- ▸ Iekārtas remontam drīkst izmantot tikai oriģinālās rezerves daļas.
- ▸ Ja ir bojāts šīs ierīces elektrotīkla pieslēguma vads vai ierīces pieslēguma vads, tas jānomaina ar īpašu elektrotīkla pieslēguma vadu vai īpašu ierīces pieslēguma vadu, kas ir pieejams pie ražotāja vai tā tehniskā servisa dienestā.

### ⚠ BRĪDINĀJUMS – Aizdegšanās risks!



No bojātām caurulēm var izplūst degtspējīgs aukstumaģents un kaitīgas gāzes un aizdegties.

- ▸ Iekārta nedrīkst atrasties uguns un aizdegšanās avotu tuvumā.
- ▸ Izvēdiniet telpu.
- ▸ Izslēdziet iekārtu. →*Lappuse 37*
- ▸ Izvelciet elektrotīkla savienojuma vada kontaktdakšu vai izslēdziet drošinātāju sadales skapī.
- ▸ Sazinieties ar klientu apkalpošanas dienestu. →*Lappuse 47*

## 2 Izvairīšanās no bojājumiem

**UZMANĪBU**

Iekārtas pārbīdīšanas laikā sagriežoties iekārtas ritenīšiem, var tikt bojāts grīdas segums.

- ▸ Transportējiet iekārtu ar palešu ratiņiem.
- ▸ Pārbīdot iekārtu, izmantojiet grīdas pārklāju un nepārvietojiet iekārtu zigzagā.

Ja iekārtu, cokolu, izvelkamos nodalījumus vai durvis izmanto, lai apsēstos vai pakāptos, var sabojāt iekārtu.

- ▸ Nekāpiet uz iekārtas, cokola, izvelkamajiem nodalījumiem vai durvīm un neatbalstieties pret tiem.

Eļļa vai taukvielas var izraisīt poru veidošanos plastmasas daļās un durvju blīvējumā.

- ▸ Plastmasas daļas un durvju blīvējumu nedrīkst notraipīt ar eļļu un taukvielām.

Ja aprīkojuma daļas un piederumus mazgā trauku mašīnā, tie var deformēties vai mainīt krāsu.

- ▸ Nemazgājiet aprīkojuma daļas un piederumus trauku mašīnā.

## 3 Vides aizsardzība un taupīšana

### 3.1 Iepakojuma likvidācija

Iepakojuma materiāli ir nekaitīgi videi un izmantojami atkārtoti.

- ▸ Atsevišķas sastāvdaļas likvidējiet, tās šķirojot.

### 3.2 Elektroenerģijas taupīšana

Ja ievērosiet šos norādījumus, tiks samazināts iekārtas strāvas patēriņš.

**Uzstādīšanas vietas izvēle**

- Ierīci nedrīkst pakļaut tiešu saules staru iedarbībai.
- Uzstādiet ierīci iespējami tālu no radiatoriem, plīts un citiem siltuma avotiem:
  - elektriskajām vai gāzes plītīm jāatrodas vismaz 30 mm attālumā.
  - eļļas vai ogļu plītīm jāatrodas vismaz 300 mm attālumā.
- Ievērojiet 50 mm attālumu līdz aizmugurējai sienai.
- Nekad neaizsedziet vai neaizkraujiet ārējās ventilācijas atveres.

### Elektroenerģijas taupīšana lietošanas laikā

**Piezīme:** Aprīkojuma daļu izvietojums neietekmē iekārtas enerģijas patēriņu.

- Iekārtu atveriet vien uz īsu brīdi un pēc tam rūpīgi aizveriet.
- Nekad neaizklājiet vai neaizkraujiet iekšējās ventilācijas atveres vai ārējās ventilācijas atveres.
- Iegādātos pārtikas produktus pārvadājiet aukstumsomā un ātri ievietojiet ierīcē.
- Siltiem pārtikas produktiem un dzērieniem ļaujiet vispirms atdzist un tikai pēc tam ievietojiet tos ierīcē.
- Starp produktiem un aizmugures sienu vienmēr jāatstāj brīva vieta.

# 4 Uzstādīšana un pieslēgšana

## 4.1 Piegādes komplektācija

Pēc visu daļu izņemšanas no iepakojuma pārbaudiet, vai tām transportēšanas laikā nav radušies bojājumi un vai piegādes komplektācija ir pilnīga. Bojājumu gadījumos vērsieties pie pārdevēja vai mūsu tehniskā servisa dienestā →*Lappuse 47*.

Piegādes komplektā ietilpst:

- Atsevišķi stāvoša ierīce
- Aprīkojums un piederumi [1]
- Montāžas instrukcija
- Lietošanas instrukcija
- Klientu apkalpošanas dienestu saraksts
- Garantijas karte [2]
- Energoefektivitātes klases uzlīme
- Informācija par elektroenerģijas patēriņu un trokšņa līmeni
- Informācija par Home Connect

## 4.2 Uzstādīšanas vietas izvēles kritēriji

⚠ **BRĪDINĀJUMS**

**Sprādzienbīstamības risks!**

Ja ierīce ir novietota pārāk mazā telpā, aukstumaģenta noplūdes gadījumā var izveidoties degtspējīgs gāzes un gaisa maisījums.

- Uzstādiet ierīci tikai tādā telpā, kuras tilpums atbilst vismaz 1 $m^3$ uz 8 g aukstumaģenta. Aukstumaģenta daudzums ir norādīts tipa datu plāksnītē.
  → *"Iekārta", Att.* **1**/7 *Lappuse 35*

Piegādājot ierīci no rūpnīcas, tās svars atkarībā no modeļa var būt līdz 75 kg.

Lai ierīci varētu stabili novietot, pamatnei ir jābūt ar atbilstošu nestspēju.

Pamatam ir jābūt līdzenam.

Šī dzesēšanas ierīce ir paredzēta lietošanai apkārtējās vides temperatūrā no 10 C līdz 43 C.

Lietojot iekārtu pieļaujamajā apkārtējās vides temperatūrā, tā ir pilnībā darbspējīga.

## 4.3 Ierīces uzstādīšana

- Uzstādiet ierīci saskaņā ar pievienoto montāžas instrukciju.

## 4.4 Ierīces sagatavošana pirmajai lietošanas reizei

1. Iepazīstieties ar informatīvo materiālu.

[1] Atkarībā no iekārtas aprīkojuma
[2] Ne visās valstīs

2. Noņemiet aizsargplēvi un transportēšanas stiprinājumus, piemēram, līmlentes un kartonu.
3. Pirmo reizi iztīriet ierīci.
→*Lappuse 43*

### 4.5 Iekārtas elektropieslēguma izveide

**Prasība:** Pēc iekārtas transportēšanas horizontālajā stāvoklī un uzstādīšanas uzgaidiet vismaz vienu stundu, pirms pieslēdzat to elektrotīklam.

1. Pievienojiet iekārtai tīkla pieslēguma vada spraudni.
2. Iekārtas elektrotīkla pieslēguma vada kontaktdakšu iespraudiet kontaktligzdā iekārtas tuvumā.
Ierīces savienojuma dati ir norādīti tipa datu plāksnītē.
→ *"Iekārta", Att.* **1** / 7 *Lappuse 35*
3. Pārbaudiet kontaktdakšas nekustīgu pieslēgumu.

✔ Temperatūras indikatorā tiek rādīta animācija, un vadības panelis ir bloķēts.
✔ Iekārta ir gatava darbam, kad animācija vairs nav redzama un deg temperatūras indikators.

## 5 Iepazīšana

### 5.1 Iekārta

Šeit ir sniegts jūsu iekārtas sastāvdaļu pārskats.
→*Att.* **1**

| | |
|---|---|
| 1 | Vadības panelis →*Lappuse 35* |
| 2 | Apgaismojums |
| 3 | Plaukts →*Lappuse 36* |
| 4 | Ledus gabaliņu pagatavotājs →*Lappuse 36*[1] |
| 5 | Durvju nodalījums →*Lappuse 36* |
| 6 | Saldēto produktu tvertne →*Lappuse 44* |
| 7 | Datu plāksnīte →*Lappuse 48* |
| 8 | Skrūvējama kāja |

**Piezīme:** Atkarībā no aprīkojuma un izmēra ierīce var atšķirties no attēlos redzamajiem piemēriem.

### 5.2 Vadības panelis

Vadības panelī iestata visas ierīces funkcijas un skata informāciju par darba režīmu.
→*Att.* **2**

| | |
|---|---|
| 1 | ⏻ ieslēdz un izslēdz ierīci. |
| 2 | wifi ieslēdz vai izslēdz savienojumu ar WLAN mājas tīklu (Wi-Fi). |
| 3 | deg, ja, izmantojot lietotni Home Connect, ir iestatīti lietotāja definēti iestatījumi. Papildu informāciju sk. lietotnē Home Connect. |
| 4 | Gaismas josla vizuāli informē lietotāju. |
| 5 | −/+ iestata temperatūru saldēšanas nodalījumā. |
| 6 | super ❄ ieslēdz vai izslēdz Supersaldēšana. |
| 7 | eco ieslēdz vai izslēdz enerģijas taupīšanas režīmu. |
| 8 | menu ☰ aktivizē un deaktivizē iestatīšanas režīmu. |
| 9 | alarm izlēdz brīdinājuma skaņas signālu. |

[1] Atkarībā no iekārtas aprīkojuma

# 6 Aprīkojums

Ierīces aprīkojums ir atkarīgs no modeļa.

## 6.1 Plaukts

Lai plaukta novietojumu pielāgotu pēc vajadzības, plauktu var izņemt un ievietot citā vietā.
→ *"Plaukta izņemšana", Lappuse 43*

## 6.2 Durvju nodalījums

Lai durvju nodalījumu novietotu pēc vajadzības, to var pārbīdīt vai izņemt un ievietot citā vietā.
→ *"Durvju nodalījuma izņemšana", Lappuse 43*

**Padomi**

- Lai pārbīdītu durvju nodalījumu, kad tas ir pilns, nedaudz paceliet to.
- Lai organizētu pārtikas produktus, ievietojiet durvju nodalījumu tvertnes nostiprināšanas rievā.

→ *Att.* **3**

## 6.3 Ledus gabaliņu pagatavotājs

Izmantojiet ledus gabaliņu pagatavotāju, lai no dzeramā udens pagatavotu ledus gabaliņus.

### Ledus gabaliņu pagatavošana

Ledus gabaliņu sagatavošanai obligāti izmantojiet tikai dzeramo ūdeni.

1. Izņemiet ledus kubiņu trauku ①, uzpildiet to ar dzeramo ūdeni līdz ¾ ② un ievietojiet atpakaļ ③.
   → *Att.* **4**
   **Piezīme:** Ja ir iepildīts pārāk daudz dzeramā ūdens, tas var negatīvi ietekmēt ledus gabaliņu pagatavotāja darbību. Ledus gabaliņus nevar atdalīt pa vienam no ledus gabaliņu trauka. Pārmērīgā daudzumā iepildītais dzeramais ūdens ieplūst ledus gabaliņu tvertnē, un tajā esošie ledus gabaliņi sasalst kopā.
2. Kad ledus gabaliņi ir sasaluši, vairākas reizes pagrieziet pa labi ledus gabaliņu trauka grozāmo rokturi un atlaidiet.
   → *Att.* **5**

✔ Ledus gabaliņi atdalās un iekrīt ledus gabaliņu tvertnē.

3. Izvelciet ledus gabaliņu tvertni un izņemiet ledus gabaliņus.
   → *Att.* **6**

### Ledus gabaliņu pagatavotāja vertikāla montāža

1. Izņemiet ledus gabaliņu pagatavotāju. → *Lappuse 44*
2. Novietojiet ledus gabaliņu pagatavotāju uz saldēšanas nodalījuma plaukta ① un virziet stiprinājuma āķi uz priekšu ②, līdz ledus gabaliņu pagatavotājs ir nostiprināts.
   → *Att.* **7**
3. Ievietojiet ledus gabaliņu tvertni ① un ledus gabaliņu tvertni ②.
   → *Att.* **8**

## 6.4 Piederumi

Izmantojiet oriģinālos piederumus. Tie ir piemēroti jūsu ierīcei.
Jūsu iekārtas piederumi ir atkarīgi no modeļa.

### Ledus kubiņu trauks

Izmantojiet ledus kubiņu trauku, lai pagatavotu ledus kubiņus.

### Ledus gabaliņu pagatavošana

Ledus gabaliņu sagatavošanai obligāti izmantojiet tikai dzeramo ūdeni.

1. Piepildiet ledus trauciņu līdz ¾ ar dzeramo ūdeni un ievietojiet to saldēšanas nodalījumā.
   Piesalušu ledus trauciņu atdaliet ar neasu priekšmetu, piemēram, koka karotes kātu.
2. Lai no ledus gabaliņu trauka izņemtu ledus gabaliņus, īsu brīdi paturiet to zem tekoša ūdens vai nedaudz savērpiet.

# 7 Galvenā vadība

## 7.1 Ierīces ieslēgšana

1. Pievienojiet ierīci elektrotīklam.
   →*Lappuse 35*
   **Piezīme:** Ja ierīce iepriekš tika izslēgta, izmantojot vadības paneli, 3 sekundes turiet nospiestu ⏻.

✔ Temperatūras indikatorā tiek rādīta animācija, un vadības panelis ir bloķēts.
✔ Iekārta ir gatava darbam, kad animācija vairs nav redzama un deg temperatūras indikators.
✔ Iekārta sāk dzesēt.

2. Izslēdziet brīdinājuma signālu ar **alarm** 🔕.

✔ **alarm** 🔕 nodziest, tiklīdz ir sasniegta iestatītā temperatūra.

3. Iestatiet vajadzīgo temperatūru.
   →*Lappuse 37*

## 7.2 Lietošanas norādījumi

- Kad iekārta ir ieslēgta, iestatītā temperatūra tiek sasniegta tikai pēc vairākām stundām. Neievietojiet pārtikas produktus, kamēr nav sasniegta iestatītā temperatūra.
- Korpusa priekšējās malas laiku pa laikam tiek nedaudz sasildītas. Šādi tiek mazināta kondensāta veidošanās durvju blīvējuma apkārtnē.
- Aizverot durvis, raugieties, lai tās netiktu bloķētas ar glabājamajiem produktiem.
- Aizverot durvis, var rasties pazemināts spiediens. Durvis var atvērt tikai ar piepūli. Uzgaidiet, līdz izlīdzinās pazeminātais spiediens.
- Ja durvis bieži atver vai iekārtā ievieto siltus produktus lielā daudzumā, temperatūra iekārtā var īslaicīgi atšķirties.

## 7.3 Ierīces izslēgšana

1. Lai aktivizētu iestatīšanas režīmu, nospiediet **menu** ☰.
2. 3 sekundes turiet nospiestu ⏻.

## 7.4 Temperatūras iestatīšana

### Temperatūras iestatīšana saldēšanas nodalījumā

1. Lai aktivizētu iestatīšanas režīmu, nospiediet **menu** ☰.
2. Vairākas reizes nospiediet −/+, līdz temperatūras indikatorā ir redzams vajadzīgais temperatūras iestatījums.
   Ieteicamā temperatūra saldēšanas nodalījumā ir −18 °C.

# 8 Papildfunkcijas

Uzziniet ar kādām iestatāmām papildfunkcijām ir aprīkota jūsu ierīce.

## 8.1 Automātiskā funkcija Supersaldēšana

Automātiskās funkcijas Supersaldēšana darbības laikā saldēšanas nodalījums tiek dzesēts daudz vairāk nekā normālā darba režīmā. Tādā veidā pārtikas produkti ātrāk sasalst. Automātiskā Supersaldēšana tiek ieslēgta, ja saldēšanas nodalījumā ieliekat zināmu daudzumu svaigu pārtikas produktu.

Automātiskā funkcija Supersaldēšana ir aktivizēta rūpnīcā. Automātisko funkciju Supersaldēšana var deaktivizēt Home Connect lietotnē.
Ja ir ieslēgta automātiskā funkcija Supersaldēšana, darbība var būt trokšņaināka.
Pēc automātiskās funkcijas Supersaldēšana beigām iekārta pārslēdzas normālā darba režīmā.

### Automātiskās funkcijas Supersaldēšana pārtraukšana

- Lietotnē Home Connect pārtrauciet automātisko funkciju Supersaldēšana.

## 8.2 Manuāla Supersaldēšana

Supersaldēšana darbības laikā saldēšanas nodalījumā tiek nodrošināta viszemākā iespējamā temperatūra. Pirms lielāka pārtikas produktu daudzuma ievietošanas ieslēdziet Supersaldēšana.
Lai pilnībā izmantotu saldēšanas jaudu, lietojiet Supersaldēšana.

**Piezīme:** Ja ir ieslēgts režīms Supersaldēšana, var paaugstināties trokšņu līmenis.

### Manuāla Supersaldēšana ieslēgšana

1. Lai aktivizētu iestatīšanas režīmu, nospiediet **menu** ☰.
2. Nospiediet **super** ❄.

✔ Deg **super** ❄.

**Piezīme:** Pēc aptuveni 54 stundām iekārta pārslēdzas normālā darba režīmā.

### Manuāla Supersaldēšana izslēgšana

- Nospiediet **super** ❄.

✔ Tiek parādīta iepriekš iestatītā temperatūra.

## 8.3 Enerģijas taupīšanas režīms

Izvēloties enerģijas taupības režīmu, iekārta tiek pārslēgta uz elektroefektīvu darbību.
Ierīce automātiski pārslēdz temperatūru.

| | |
|---|---|
| Saldēšanas nodalījums | –18 °C |

### Enerģijas taupības režīma ieslēgšana

1. Lai aktivizētu iestatīšanas režīmu, nospiediet **menu** ☰.
2. Nospiediet **eco** ∅.

✔ Gaismas josla spīd zaļā krāsā.

### Enerģijas taupības režīma izslēgšana

- Nospiediet **eco** ∅.

✔ Tiek parādīta iepriekš iestatītā temperatūra.

## 8.4 Miera režīms

Miera režīms izslēdz visas funkcijas, kas nav obligātas.

Miera režīmā ir izslēgtas tālāk uzskaitītās funkcijas.

- Automātiska Supersaldēšana un manuāla Supersaldēšana
- Signalizācija
- Iekšējais apgaismojums
- Skaņas signāli
- Ziņojumi vadības panelī

**Piezīme:** Miera režīmā vadības paneļa apgaismojums ir izslēgts. Spīd **eco** ∅.

### Miera režīma ieslēgšana

1. Lai aktivizētu iestatīšanas režīmu, nospiediet **menu** ☰.
2. Turiet **eco** ∅ nospiestu 6 sekundes, līdz rādījums nodziest.

✔ Spīd **eco** ∅.

**Piezīme:** Pēc aptuveni 74 stundām iekārta pārslēdzas standarta režīmā.

### Miera režīma izslēgšana

- Turiet **eco** ∅ nospiestu 6 sekundes.

# 9 Trauksme

## 9.1 Durvju signalizācija

Ja ierīces durvis paliek atvērtas ilgāku laiku, ieslēdzas durvju signalizācija.
Atskan skaņas signāls, ar sarkanu gaismu mirgo **alarm** 🔕 un gaismas josla.

### Durvju signalizācijas izslēgšana

- Aizveriet ierīces durvis vai nospiediet **alarm** 🔕.

✔ Brīdinājuma signāls ir izslēgts.

## 9.2 Temperatūras signalizācija

Ja saldēšanas nodalījumā kļūst pārāk silts, ieslēdzas temperatūras signalizācija.
Atskan skaņas signāls, ar sarkanu gaismu mirgo **alarm** 🔕 un gaismas josla.

⚠ **ESIET PIESARDZĪGI**
**Veselības kaitējuma risks!**
Kušana var sekmēt baktēriju vairošanos un izraisīt saldēto pārtikas produktu bojāšanos.

- Pilnīgi vai daļēji atkausētus saldētos produktus nedrīkst atkārtoti sasaldēt.
- Tos drīkst atkārtoti sasaldēt tikai pēc pagatavošanas, vārot vai cepot.
- Šādus produktus vairs nedrīkst glabāt maksimālo glabāšanas laiku.

Temperatūras signalizācija var ieslēgties šādos gadījumos:

- Tiek sākta ierīces lietošana.
  Ielieciet produktus ierīcē tikai tad, kad tā ir sasniegusi iestatīto temperatūru.
- Tiek ievietots liels daudzums svaigu pārtikas produktu.
  Pirms liela daudzuma pārtikas produktu ievietošanas ieslēdziet Supersaldēšana.
- Ir pārāk ilgi atvērtas saldēšanas nodalījuma durvis.
  Pārbaudiet, vai sasaldētie pārtikas produkti vēl nav atkusuši vai sākuši atkust.

### Temperatūras signalizācijas izslēgšana

- Nospiediet **alarm** 🔕.

✔ Brīdinājuma signāls ir izslēgts.

# 10 Home Connect

Šo iekārtu var pieslēgt tīklam. Savienojiet iekārtu ar mobilo ierīci, lai no lietotnes vadītu funkcijas Home Connect.
Ne visās valstīs ir pieejami Home Connect pakalpojumi. Funkcijas Home Connect pieejamība ir atkarīga no tā, vai jūsu valstī ir pieejami Home Connect pakalpojumi. Atbilstošo informāciju skatiet: *www.home-connect.com*.
Lai varētu lietot Home Connect, vispirms izveidojiet savienojumu ar Wi-Fi mājas tīklu (Wi-Fi [1]) un ar Home Connect lietotni.

[1] Wi-Fi ir uzņēmuma Wi-Fi Alliance reģistrēta prečzīme.

Pēc iekārtas ieslēgšanas nogaidiet vismaz 3 minūtes, līdz ir pabeigta iekārtas iekšējā inicializācija. Tikai pēc tam iestatiet Home Connect.
Lietotne Home Connect jums palīdzēs visā pieteikšanās procesā. Izpildiet instrukcijas un ievērojiet lietotnē Home Connect sniegtos norādījumus.

**Piezīmes**

- Ievērojiet šajā lietošanas instrukcijā sniegtos drošības norādījumus un nodrošiniet, lai tie tiktu ievēroti arī tad, kad iekārtas darbību vadāt, izmantojot lietotni Home Connect.
  → *"Drošība", Lappuse 28*
- Prioritāte vienmēr ir vadībai iekārtā. Šajā laikā nav iespējama vadība ar Home Connect lietotni.

## 10.1 Home Connect instalēšana

**Prasība:** Iekārta uzstādīšanas vietā uztver WLAN mājas tīklu (WiFi).

1. Noskenējiet tālāk redzamo QR kodu.

   Nolasot QR kodu, varat instalēt Home Connect lietotni un pieslēgt šo iekārtu.
2. Sekojiet lietotnē Home Connect sniegtajām norādēm.

## 10.2 Savienojuma ar WLAN mājas tīklu (Wi-Fi) ieslēgšana

1. Lai aktivizētu iestatīšanas režīmu, nospiediet **menu** ☰.
2. Nospiediet **wifi** .

## 10.3 Savienojuma ar WLAN mājas tīklu (Wi-Fi) izslēgšana

▸ Nospiediet **wifi** .

## 10.4 Home Connect programmatūras atjauninājuma instalēšana

**Piezīme:** Ja ir pieejams Home Connect programmatūras atjauninājums, lietotnē Home Connect tiek parādīts ziņojums.
Aktuālā programmatūras versija ir atrodama lietotnes Home Connect sadaļā ar informāciju par attiecīgu iekārtu.

▸ Lai instalētu Home Connect programmatūras atjauninājumu, izpildiet lietotnē Home Connect sniegtās norādes.

✔ Instalēšanas laikā vadības panelis daļēji ir bloķēts.

## 10.5 Home Connect iestatījumu atiestatīšana

Ja rodas grūtības izveidot ierīces un WLAN mājas tīkla (Wi-Fi) savienojumu vai savu ierīci vēlaties reģistrēt citā WLAN mājas tīklā (Wi-Fi), Home Connect iestatījumus var atiestatīt.

▸ 7–10 sekundes turiet nospiestu **wifi** , līdz atskan trešais signāls.

✔ Home Connect iestatījumi ir atiestatīti.

## 10.6 Attālināta diagnostika

Tehniskā servisa dienests ar attālināto diagnostiku var piekļūt jūsu iekārtai, ja ar attiecīgu vēlmi vēršaties tehniskā servisa dienestā, jūsu iekārta ir savienota ar Home Connect serveri un jūsu valstī, kur izmantojat iekārtu, ir pieejama attālinātā diagnostika.

**Padoms:** Papildu informācija un norādījumi par attālinātās diagnostikas pieejamību jūsu valstī ir sniegti Servisa/Atbalsta sadaļā vietējā internetvietnē: *www.home-connect.com*.

### 10.7 Datu aizsardzība

Ievērojiet datu aizsardzības norādes.

Pēc ierīces pirmā savienojuma ar internetam piesaistītu mājas tīklu iekārta nosūta Home Connect serverim šādu kategoriju datus (pirmā reģistrācija):

- nepārprotamu iekārtas identifikatoru (ko veido iekārtas kodi un iebūvētā Wi-Fi sakaru moduļa MAC adrese);
- Wi-Fi sakaru moduļa drošības sertifikātu (savienojuma informācijas tehniskai aizsardzībai);
- jūsu sadzīves tehnikas pašreizējo programmatūras un aparatūras versiju;
- iespējams, iepriekš veiktas atiestates uz rūpnīcas iestatījumu statusu.

Šī pirmā reģistrācija sagatavo Home Connect funkciju lietošanu un ir nepieciešama tikai brīdī, kad Home Connect funkcijas lietosiet pirmo reizi.

**Piezīme:** Ievērojiet, ka Home Connect funkcijas ir lietojamas tikai kopā ar Home Connect lietotni. Informāciju par datu aizsardzību var atvērt Home Connect lietotnē.

## 11 Saldēšanas nodalījums

Saldēšanas nodalījumā var glabāt saldētu pārtiku, sasaldēt pārtikas produktus un pagatavot ledus kubiņus. Temperatūru var iestatīt no −16 °C līdz −24 °C.

Pārtikas produktu ilgai glabāšanai vispiemērotākā ir −18 °C vai zemāka temperatūra.
Pateicoties glabāšanai sasaldētā stāvoklī, ātri bojājošos produktus var glabāt ilgu laiku. Zemā temperatūra palēnina vai aptur bojāšanos.

### 11.1 Saldēšanas jauda

Saldēšanas jauda norāda, kādu produktu daudzumu var pilnībā sasaldēt noteikta stundu skaita laikā.
Informāciju par saldēšanas jaudu skatiet tipa datu plāksnītē.
→ *"Iekārta", Att.* **1** / **7** *Lappuse 35*

**Piezīme:** Apm. 24 stundas pirms svaigu pārtikas produktu ievietošanas ieslēdziet Supersaldēšana.
→ *"Manuāla Supersaldēšana ieslēgšana", Lappuse 38*

### 11.2 Padomi pārtikas produktu ievietošanai saldēšanas nodalījumā

- Glabāšanai paredzētus pārtikas produktus ievietojiet hermētiski noslēgtā iepakojumā.
- Pārtikas produkti, kurus vēlaties sasaldēt, nedrīkst saskarties ar jau sasaldētiem pārtikas produktiem.
- Pārtikas produktus saldēto produktu tvertnēs izvietojiet vienmērīgi.
- Lai ierīcē netraucēti varētu cirkulēt gaiss, iebīdiet saldēto produktu tvertni ierīcē līdz galam.

### 11.3 Padomi svaigu pārtikas produktu sasaldēšanai

- Saldējiet tikai svaigus un nevainojamas kvalitātes pārtikas produktus.
- Sasaldējiet pārtikas produktus porciju veidā.
- Pagatavota pārtika ir paredzēta lietošanai, to nesasaldējot.

- Dārzeņus pirms sasaldēšanas nomazgājiet, sasmalciniet un blanšējiet.
- Augļus pirms sasaldēšanas nomazgājiet, izņemiet kauliņus, ja nepieciešams, nomizojiet, pievienojiet cukuru vai askorbīnskābes šķīdumu.
- Sasaldēšanai piemēroti pārtikas produkti ir, piemēram, mīklas izstrādājumi, zivis un jūras veltes, gaļas, meža dzīvnieku gaļa un putni gaļa, olas bez čaumalas, siers, sviests, biezpiens, gatavi ēdieni un ēdienu pārpalikumi.
- Sasaldēšanai nepiemēroti pārtikas produkti ir, piemēram, lapu salāti, redīsi, olas ar čaumalu, vīnogas, āboli un bumbieri, jogurs, skābais krējums, Crème Fraîche un majonēze.

**Saldējamo produktu iepakošana**

Ja izvēlēsieties piemērotu iepakojuma materiālu un atbilstošu iepakojuma veidu, tiks saglabāta produktu kvalitāte un netiks pieļauta pārsaldēšana.

1. Ievietojiet pārtikas produktus iepakojumā.
2. Izspiediet gaisu.
3. Hermētiski noslēdziet iepakojumu, lai pārtikas produkti nezaudētu garšu un neizkalstu.
4. Uzrakstiet uz iepakojuma tā saturu un sasaldēšanas datumu.

### 11.4 Sasaldēto pārtikas produktu uzglabāšanas termiņš –18 °C temperatūrā

| Pārtikas produkts | Uzglabāšanas ilgums |
|---|---|
| Zivis, desas, gatavi ēdieni, maizes izstrādājumi | līdz 6 mēnešiem |
| Putnu gaļa, gaļa | līdz 8 mēnešiem |
| Dārzeņi, augļi | līdz 12 mēnešiem |

Uzdrukātajā saldēšanas kalendārā ir norādīts maksimālais glabāšanas laiks mēnešos, ja tiek nodrošināta konstanta –18 °C temperatūra.

### 11.5 Saldētas pārtikas atkausēšanas metodes

⚠ **ESIET PIESARDZĪGI**
**Veselības kaitējuma risks!**
Kušana var sekmēt baktēriju vairošanos un izraisīt saldēto pārtikas produktu bojāšanos.

- ▸ Pilnīgi vai daļēji atkausētus saldētos produktus nedrīkst atkārtoti sasaldēt.
- ▸ Tos drīkst atkārtoti sasaldēt tikai pēc pagatavošanas, vārot vai cepot.
- ▸ Šādus produktus vairs nedrīkst glabāt maksimālo glabāšanas laiku.

- Dzesēšanas nodalījumā atkausējiet dzīvnieku izcelsmes pārtikas produktus, piemēram, zivis, gaļu, sieru un biezpienu.
- Maizi atkausējiet apkārtējās vides temperatūrā.
- Pārtikas produktus tūlītējai patērēšanai pagatavojiet mikroviļņu krāsnī, cepeškrāsnī vai uz sildvirsmas.

## 12 Atkausēšana

### 12.1 Atkausēšana saldētavā

Pateicoties pilnībā automātiskajai “NoFrost” sistēmai, saldēšanas noda-

līķumā neveidojas ledus. Atkausēšana nav nepieciešama.

# 13 Tīrīšana un kopšana

Nepieejamas vietas jāiztīra tehniskā servisa dienestam. Tīrīšana, ko veic tehniskā servisa dienests, var radīt izmaksas.

## 13.1 Ierīces sagatavošana tīrīšanai

1. Izslēdziet ierīci. →*Lappuse 37*
2. Atvienojiet ierīci no elektrotīkla. Izvelciet elektrotīkla savienojuma vada kontaktdakšu vai izslēdziet drošinātāju drošinātāju kastē.
3. Izņemiet visus pārtikas produktus un uzglabājiet vēsā vietā. Uzlieciet uz produktiem aukstuma akumulatorus, ja tādi ir pieejami.
4. Izņemiet no ierīces visas aprīkojuma daļas un piederumus. →*Lappuse 43*

## 13.2 Ierīces tīrīšana

⚠ **BRĪDINĀJUMS**
**Elektrotrieciena risks!**
Ierīcē iekļuvis mitrums var izraisīt elektriskās strāvas triecienu.
- Iekārtas tīrīšanai neizmantojiet tvaika tīrītāju vai augstspiediena tīrītāju.

Apgaismes ierīcēs vai vadības elementos iekļuvis mitrums var būt bīstams.
- Skalošanas ūdens nedrīkst iekļūt apgaismes ierīcēs vai vadības elementos.

**UZMANĪBU**
Nepiemēroti tīrīšanas līdzekļi var bojāt iekārtas virsmas.
- Neizmantojiet cietus abrazīvos materiālus vai tīrīšanas sūkļus.
- Neizmantojiet asus vai abrazīvus tīrīšanas līdzekļus.
- Neizmantojiet tīrīšanas līdzekļus ar augstu spirta saturu.

Asi vai smaili priekšmeti bojā durvju nodalījuma sliedi.
- Nekad netīriet durvju nodalījuma sliedi ar asiem vai smailiem priekšmetiem, piem., nazi.

Ja aprīkojuma daļas un piederumus mazgā trauku mašīnā, tie var deformēties vai mainīt krāsu.
- Nemazgājiet aprīkojuma daļas un piederumus trauku mašīnā.

1. Sagatavojiet iekārtu tīrīšanai. →*Lappuse 43*
2. Tīriet ierīci, aprīkojuma daļas, ierīces daļas, piederumus un durvju blīvējumus ar drānu, kas samitrināta remdenā ūdenī ar nelielu daudzumu pH neitrāla mazgāšanas līdzekļa.
3. Pēc tam rūpīgi noslaukiet ar mīkstu un sausu drānu.
4. Ievietojiet aprīkojuma daļas.
5. Pievienojiet ierīci elektrotīklam. →*Lappuse 12*
6. Ievietojiet produktus.

## 13.3 Aprīkojuma daļu izņemšana

Ja vēlaties rūpīgi notīrīt aprīkojuma daļas, izņemiet tās no ierīces.

**Plaukta izņemšana**
- Izvelciet un izņemiet plauktu. →*Att.* **9**

**Durvju nodalījuma izņemšana**
- Paceliet durvju plauktu priekšpusē ① un izņemiet to ②. →*Att.* **10**

### Saldēto produktu tvertnes izņemšana

1. Izvelciet saldēto produktu tvertni līdz galam.
2. Paceliet saldēto produktu tvertni priekšpusē uz augšu ① un izņemiet to ②.
   →*Att.* **11**

### Tvertnes priekšpuses noņemšana

- Iespiediet tvertnes sānu karabīnes ① un ar rotācijas kustību noņemiet tvertnes priekšpusi no tvertnes ②.
  →*Att.* **12**

### Ledus gabaliņu pagatavotāja izņemšana

1. Izņemiet un iztukšojiet ledus gabaliņu sasaldēšanas formu ① ledus gabaliņu tvertni ②.
   →*Att.* **13**
2. Lai ledus gabaliņu pagatavotāju atbrīvotu no plaukta, nospiediet spiežamtaustiņu ① un virziet uz priekšu ledus gabaliņu pagatavotāju ②.
   →*Att.* **14**

## 14 Traucējumu novēršana

Nelielus ierīces darbības traucējumus varat novērst saviem spēkiem. Pirms sazināšanās ar klientu apkalpošanas centru izlasiet informāciju par darbības traucējumu novēršanu. Tā izvairīsieties no nevajadzīgām izmaksām.

**⚠ BRĪDINĀJUMS**
**Elektrotrieciena risks!**
Neprofesionāli veikts remonts ir bīstams.
- Iekārtas remontu drīkst veikt tikai attiecīgi apmācīts speciālists.
- Iekārtas remontam drīkst izmantot tikai oriģinālās rezerves daļas.
- Ja ir bojāts šīs ierīces elektrotīkla pieslēguma vads vai ierīces pieslēguma vads, tas jānomaina ar īpašu elektrotīkla pieslēguma vadu vai īpašu ierīces pieslēguma vadu, kas ir pieejams pie ražotāja vai tā tehniskā servisa dienestā.

| Traucējums | Cēlonis un problēmu novēršana |
|---|---|
| Ierīce nedzesē, deg indikatori un apgaismojums. | Demonstrācijas režīms ir ieslēgts.<br>**1.** Atvienojiet ierīci no elektrotīkla.<br>Izvelciet elektrotīkla kontaktdakšu vai izslēdziet drošinātāju drošinātāju kastē.<br>**2.** Pēc 5 minūtēm vēlreiz pievienojiet ierīci.<br>✔ Temperatūras indikatorā tiek rādīta animācija, un vadības panelis ir bloķēts.<br>**3.** Pagaidiet, līdz animācija ir pabeigta.<br>**4.** 10 sekundes turiet nospiestu **super** ✲, līdz atskan 4 skaņas signāli.<br>✔ Vadības panelī īsu brīdi tiek parādīts "OF".<br>**5.** Pēc īsa brīža pārbaudiet, vai ierīcē notiek dzesēšana. |

| Traucējums | Cēlonis un problēmu novēršana |
|---|---|
| Nedarbojas LED apgaismojums. | Ir iespējami dažādi iemesli.<br>▸ Sazinieties ar klientu apkalpošanas dienestu.<br>Klientu apkalpošanas dienesta numuru atradīsiet pievienotajā klientu apkalpošanas dienestu sarakstā. |
| Ledusskapis ieslēdzas aizvien biežāk un ilgāk. | Ierīce tika bieži atvērta.<br>▸ Neatveriet ierīces durvis bez vajadzības. |
| | Ir aizsegtas ārējās ventilācijas atveres.<br>▸ Noņemiet priekšmetus, kas aizsedz ārējās ventilācijas atveres. |
| | Tā nav kļūda. Modernas dzesēšanas iekārtas ieslēdzas biežāk un tām ir dažādas jaudas pakāpes, kas nodrošina efektīvu dzesēšanu.<br>▸ Noņemiet priekšmetus, kas aizsedz ārējās ventilācijas atveres.<br>▸ Iekārtu uzstādiet pēc iespējas tālāk no radiatoriem, plīts un citiem siltuma avotiem. Nepakļaujiet iekārtu ilgai un tiešai saules staru iedarbībai.<br>▸ Atveriet iekārtas durvis tikai uz brīdi.<br>▸ Pirms ievietot siltus ēdienus un dzērienus uzglabāšanai, vispirms ļaujiet tiem atdzist. |
| Home Connect lietotne nedarbojas pareizi. | Ir iespējami dažādi iemesli.<br>▸ Atveriet *www.home-connect.com*. |
| Temperatūras indikatorā redzams "E" vai "d". | Elektronika ir konstatējusi kļūdu.<br>**1.** Izslēdziet ierīci. →*Lappuse 37*<br>**2.** Atvienojiet ierīci no elektrotīkla.<br>Izvelciet elektrotīkla kontaktdakšu vai izslēdziet drošinātāju drošinātāju kastē.<br>**3.** Pēc 5 minūtēm vēlreiz pievienojiet ierīci.<br>**4.** Ja ziņojums joprojām ir redzams displejā, sazinieties ar klientu apkalpošanas dienestu.<br>Klientu apkalpošanas dienesta numuru atradīsiet pievienotajā klientu apkalpošanas dienestu sarakstā. |
| Atskan brīdinājuma skaņas signāls, un temperatūras indikatorā parādās ziņojums "E63..". | Nedarbojas ventilators.<br>▸ Sazinieties ar klientu apkalpošanas dienestu.<br>Klientu apkalpošanas dienesta numuru atradīsiet pievienotajā klientu apkalpošanas dienestu sarakstā. |
| Atskan brīdinājuma signāls, ar sarkanu gaismu mirgo **alarm** 🔕 un gaismas josla. Darbojas durvju signalizācija. | Ierīces durvis ir atvērtas.<br>▸ Aizveriet ierīces durvis. |

| Traucējums | Cēlonis un problēmu novēršana |
|---|---|
| Atskan brīdinājuma signāls, mirgo temperatūras indikators un deg **alarm** 🔔. | Ir iespējami dažādi iemesli.<br>▸ Nospiediet **alarm** 🔔.<br>✔ Signalizācija tiek izslēgta. |
| | Ierīces durvis ir atvērtas.<br>▸ Aizveriet ierīces durvis. |
| | Ir aizsegtas ārējās ventilācijas atveres.<br>▸ Noņemiet priekšmetus, kas aizsedz ārējās ventilācijas atveres. |
| | Ir ievietots lielāks daudzums svaigu pārtikas produktu.<br>▸ Nepārsniedziet saldēšanas jaudu.<br>→ *"Saldēšanas jauda", Lappuse 41* |
| Temperatūra ievērojami atšķiras no iestatījuma. | Ir iespējami dažādi iemesli.<br>**1.** Izslēdziet ierīci. →*Lappuse 37*<br>**2.** Ieslēdziet ierīci pēc apm. 5 min. →*Lappuse 37*<br>▸ Ja temperatūra ir pārāk augsta, pēc dažām stundām vēlreiz pārbaudiet temperatūru.<br>▸ Ja temperatūra ir pārāk zema, nākamajā dienā vēlreiz pārbaudiet temperatūru. |
| Ierīce rūc, guldz, sīc, burbuļo, klikšķ vai klakšķ. | Tā nav kļūda. Darbojas dzinējs, piemēram, saldēšanas iekārtā, ventilators. Pa caurulēm plūst aukstumaģents. Ieslēdzas vai izslēdzas dzinējs, slēdzis vai elektromagnētiskie vārsti. Notiek automātiskā atkausēšana.<br>Īpaša rīcība nav nepieciešama. |
| Ierīce izraisa trokšņus. | Ierīce neatrodas uz horizontālas virsmas.<br>▸ Nolīmeņojiet ierīci, izmantojot līmeņrādi un skrūvējamās kājas. |
| | Ierīce nav brīvi novietota.<br>▸ Novietojiet ierīci, ievērojot minimālos attālumus. |
| | Aprīkojuma daļas brīvi kustas vai iesprūst.<br>▸ Pārbaudiet izņemamās aprīkojuma daļas un ievietojiet tās atpakaļ. |
| | Saskaras trauki.<br>▸ Izvietojiet traukus tālāk vienu no otra. |
| | Supersaldēšana ir ieslēgta.<br>Īpaša rīcība nav nepieciešama. |

## 14.1 Strāvas padeves pārtraukums

Strāvas padeves pārtraukuma laikā temperatūra ierīcē paaugstinās, tā rezultātā saīsinās sasaldēto produktu uzglabāšanas laiks un pazeminās to kvalitāte.

Mūsu tīmekļa vietnē atradīsiet tehniskos datus par saldētu produktu uzglabāšanas ilgumu jūsu ierīcē darbības traucējumu gadījumā.

**Piezīmes**
- Strāvas padeves pārtraukuma laikā pēc iespējas neatveriet ierīces durvis un neievietojiet tajā citus pārtikas produktus.
- Pārbaudiet pārtikas produktu kvalitāti tūlīt pēc strāvas padeves pārtraukuma.
  – Izmetiet sasaldēto pārtiku, kas ir atkususi un siltāka par 5 °C.
  – Nedaudz atkusušu saldēto pārtiku vāriet vai cepiet un patērējiet vai sasaldējiet.

# 15 Glabāšana un likvidācija

## 15.1 Ierīces ekspluatācijas pārtraukšana

1. Izslēdziet ierīci. →*Lappuse 37*
2. Atvienojiet ierīci no elektrotīkla. Izvelciet elektrotīkla savienojuma vada kontaktdakšu vai izslēdziet drošinātāju drošinātāju kastē.
3. Izņemiet visus pārtikas produktus.
4. Iztīriet ierīci. →*Lappuse 43*
5. Lai nodrošinātu iekšpuses ventilāciju, atstājiet ierīci atvērtu.

## 15.2 Nolietotas iekārtas likvidācija

Likvidējot iekārtas atbilstoši vides noteikumiem, vērtīgas izejvielas var izmantot atkārtoti.

**⚠ BRĪDINĀJUMS**
**Veselības kaitējuma risks!**
Bērni var tikt iesprostoti ierīcē, apdraudot viņu dzīvību.
- Lai apgrūtinātu bērnu ierāpšanos iekārtā, neizņemiet no iekārtas plauktus un traukus.
- Neļaujiet bērniem tuvoties nolietotai iekārtai.

**⚠ BRĪDINĀJUMS**
**Aizdegšanās risks!**
No bojātām caurulēm var izplūst degtspējīgs aukstumaģents un kaitīgas gāzes un aizdegties.
- Nedrīkst bojāt aukstumaģenta kontūra caurules un izolāciju.

1. Izvelciet elektrotīkla pieslēguma vada kontaktdakšu.
2. Atdaliet elektrotīkla pieslēguma vadu.
3. Utilizējiet ierīci atbilstoši vides aizsardzības prasībām.
   Informāciju par aktuāliem likvidācijas jautājumiem var iegūt pie tirgotāja un jūsu novada vai pilsētas pašpārvaldē.



Šī ierīce ir marķēta atbilstoši Eiropas direktīvai 2012/19/ES par elektriskajām un elektroniskajām ierīcēm (waste electrical and electronic equipment – WEEE).
Direktīva nosaka veidu, kā ES teritorijā jārealizē nolietoto ierīču nodošana un pārstrāde.

# 16 Tehniskā servisa dienests

Darbībai nozīmīgas oriģinālās rezerves daļas saskaņā ar attiecīgo ekodizaina regulu iegūsiet mūsu klientu dienestā vismaz 10 gadus, sākot no iekārtas tirdzniecības uzsākšanas brīža Eiropas Ekonomikas zonā.
Mūsu klientu dienestā varat saņemt citas funkcionāli atbilstošas un ilgstošai uzglabāšanai piemērotas oriģinālās rezerves daļas līdz pat 15 gadus pēc iekārtas laišanas tirgū.

Papildu informācijai lūdzam vērsties mūsu klientu dienestā.

**Piezīme:** Saskaņā ar vietējiem ražotāja garantijas noteikumiem tehniskā servisa dienesta izsaukšana ir bez maksas. Saskaņā ar vietējiem garantijas nosacījumiem garantijas minimālais ilgums (ražotāja garantija privātiem patērētājiem) Eiropas Ekonomikas zonā ir 2 gadi. Garantijas nosacījumi neietekmē citas tiesības vai prasības, kas jums ir saskaņā ar vietējiem tiesību aktiem.

Lai saņemtu detalizētu informāciju par garantijas laiku un garantijas nosacījumiem, kas ir spēkā jūsu valstī, izmantojiet QR kodu pievienotajā servisa kontaktu un garantijas nosacījumu dokumentā, sazinieties ar mūsu klientu apkalpošanas dienestu, tirgotāju vai apmeklējiet mūsu tīmekļa vietni.
Klientu apkalpošanas dienesta kontaktinformāciju var atrast, izmantojot QR kodu pievienotajā servisa kontaktu un garantijas nosacījumu dokumentā vai mūsu tīmekļa vietnē.

### 16.1 Ražojuma numurs (E-Nr.), izgatavošanas numurs (FD) un kārtas numurs (Z-Nr.)

Sazinoties ar tehniskā servisa dienestu, paziņojiet iekārtas ražojuma numuru (E-Nr.), izgatavošanas numuru (FD) un kārtas numuru (Z-Nr.), kas norādīts iekārtas datu plāksnītē.
→ *"Iekārta", Att.* **1** / 7 *Lappuse 35*
Lai ātri atrastu iekārtas datus un tehniskā servisa dienesta tālruņa numuru, varat šos datus pierakstīt.

## 17 Tehniskie dati

Dati par aukstumaģentu un lietderīgo tilpumu, kā arī cita tehniskā informācija ir norādīti datu plāksnītē.
→ *"Iekārta", Att.* **1** / 7 *Lappuse 35*
Papildu informācija par jūsu modeli ir pieejama internetā *https://eprel.ec.europa.eu/* [1]. Šī internetvietne ir piesaistīta ES produktu oficiālajai datubāzei EPREL. Pēc tam sekojiet modeļu meklēšanas norādēm.
Modeļa identifikatoru veido rakstzīmes pirms slīpsvītras datu plāksnītē norādītajā ražojuma numurā (E-Nr.).
Modeļa identifikatoru varat atrast arī ES energoefektivitātes marķējuma pirmajā rindā.
Komplektācijā iekļauto gaismas avotu skaits ir atkarīgs no iekārtas modeļa.
Izstrādājuma gaismas avots atbilst energoefektivitātes D klasei.
Gaismas avoti ir pieejami kā rezerves daļa, un to drīkst nomainīt tikai šim nolūkam apmācīts speciālists.

### 17.1 Informācija par bezmaksas un Open Source porgrammatūru

Šim ražojumam ir programmatūras komponenti, ko autortiesību īpašnieki ir licencējuši kā bezmaksas vai Open Source programmatūru.
Attiecīgā licences informācija ir saglabāta mājsaimniecības iekārtā. Piekļuve attiecīgajai licences informācijai ir iespējama, arī izmantojot Home Connect lietotni: "Profils -> Juridiskie norādījumi -> Licences informācija". [2] Informāciju par licenci var lejupielādēt arī no zīmola produk-

[1] Attiecas tikai uz Eiropas Ekonomikas zonas valstīm
[2] Atkarībā no iekārtas aprīkojuma

tu internetvietnes. (Produktu tīmekļa vietnē sameklējiet savas iekārtas modeli un papildu dokumentus.) Attiecīgo informāciju arī varat pieprasīt, rakstot uz ossrequest@bshg.com vai BSH Hausgeräte GmbH, Carl-Wery-Str. 34, D-81739 München.
Pēc pieprasījuma tiek piešķirts attiecīgais avota kods.
Sūtiet pieprasījumu uz ossrequest@bshg.com vai BSH Hausgeräte GmbH, Carl-Wery-Str. 34, D-81739 München.
Temats: „OSSREQUEST“
Jums ir jāsedz jūsu pieprasījuma izskatīšanas izmaksas. Šis piedāvājums ir spēkā trīs gadus no pirkuma datuma vai vismaz periodā, kurā mēs piedāvājam atbalstu un attiecīgās ierīces rezerves daļas.

# 18 Atbilstības deklarācija

Ar šo BSH Hausgeräte GmbH apliecina, ka ierīce ar Home Connect funkcionalitāti atbilst 2014/53/EU pamatprasībām un citiem attiecīgajiem noteikumiem. Izsmeļoša RED atbilstības deklarācija ir pieejama tīmekļa vietnē *www.bosch-home.com* attiecīgās iekārtas izstrādājumu lapas papildu dokumentu sadaļā.

CE

2,4 GHz josla (2400–2483,5 MHz): maks. 100 mW
5 GHz diapazons (5150–5350 MHz + 5470–5725 MHz): maks. 150 mW

| | | | | | | | | | |
|---|---|---|---|---|---|---|---|---|---|
| | BE | BG | CZ | DK | DE | EE | IE | EL | ES |
| | FR | HR | IT | CY | LI | LV | LT | LU | HU |
| | MT | NL | AT | PL | PT | RO | SI | SK | FI |
| | SE | NO | CH | TR | IS | UK (NI) | | | |
| 5 GHz WLAN (Wi-Fi): tikai lietošanai telpās. | | | | | | | | | |

| | | | | | | | |
|---|---|---|---|---|---|---|---|
| AL | BA | MD | ME | MK | RS | UK | UA |
| 5 GHz WLAN (Wi-Fi): tikai lietošanai telpās. | | | | | | | |

**Papildoma informacija ir paaiškinimai pateikiami internete. Nuskaitykite QR kodą viršelio puslapyje.**



# Turinys

**1 Sauga ..... 51**
1.1 Signalinių žodžių paaiškinimas ..... 51
1.2 Bendrosios nuorodos ..... 51
1.3 Naudojimas pagal paskirtį ..... 52
1.4 Naudotojų rato apribojimas .... 52
1.5 Saugus transportavimas ..... 52
1.6 Saugus įrengimas ..... 52
1.7 Saugus naudojimas ..... 53
1.8 Prietaiso apgadinimas ..... 55

**2 Materialinės žalos išvengimas ..... 56**

**3 Aplinkosauga ir taupymas ..... 56**
3.1 Pakuotės utilizavimas ..... 56
3.2 Energijos taupymas ..... 56

**4 Pastatymas ir prijungimas ..... 57**
4.1 Komplektacija ..... 57
4.2 Statymo vietos kriterijai ..... 57
4.3 Prietaiso montavimas ..... 57
4.4 Prietaiso paruošimas naudoti pirmą kartą ..... 58
4.5 Prietaiso prijungimas prie elektros tinklo ..... 58

**5 Susipažinimas ..... 58**
5.1 Prietaisas ..... 58
5.2 Valdymo skydelis ..... 58

**6 Įranga ..... 59**
6.1 Lentyna ..... 59
6.2 Durų lentynos ..... 59
6.3 Ledo gabaliukų generatorius .. 59
6.4 Priedai ..... 59

**7 Svarbiausia informacija apie valdymą ..... 60**
7.1 Prietaiso įjungimas ..... 60
7.2 Nurodymai dėl eksploatacijos ..... 60
7.3 Prietaiso išjungimas ..... 60
7.4 Temperatūros nustatymas ..... 60

**8 Papildomos funkcijos ..... 60**
8.1 Automatinė funkcija Intensyvaus šaldymo funkcija ..... 60
8.2 Rankinė funkcija Intensyvaus šaldymo funkcija ..... 61
8.3 Energijos taupymo režimas ..... 61
8.4 Rimties režimas ..... 61

**9 Signalas ..... 62**
9.1 Durų signalas ..... 62
9.2 Temperatūros signalas ..... 62

**10 Home Connect ..... 62**
10.1 Home Connect diegimas ..... 63
10.2 Ryšio su namų WLAN („Wi-Fi“) įjungimas ..... 63
10.3 Ryšio su namų WLAN („Wi-Fi“) išjungimas ..... 63
10.4 Home Connect programinės įrangos naujinių diegimas ..... 63
10.5 Home Connect nuostatų atkūrimas ..... 63
10.6 Nuotolinė diagnozė ..... 63
10.7 Duomenų apsauga ..... 64

**11 Šaldiklio skyrius ..... 64**
11.1 Užšaldomų produktų kiekis .. 64
11.2 Maisto produktų laikymo šaldiklio skyriuje patarimai ..... 64
11.3 Šviežių maisto produktų šaldymo patarimai ..... 64
11.4 Šaldytų produktų laikymas –18 °C temperatūroje ..... 65
11.5 Šaldytų produktų atitirpinimo metodai ..... 65

**12 Atitirpinimas ..... 65**
12.1 Atitirpinimas šaldiklio skyriuje ..... 65

**13 Valymas ir priežiūra ..... 65**

13.1 Prietaiso paruošimas valyti ... 66
13.2 Prietaiso valymas ..... 66
13.3 Įrangos dalių išėmimas ..... 66
**14 Sutrikimų šalinimas ..... 67**
14.1 Elektros tiekimo triktis ..... 70
**15 Sandėliavimas ir atliekų tvarkymas ..... 70**
15.1 Prietaiso eksploatavimo nutraukimas ..... 70
15.2 Seno prietaiso utilizavimas ... 70
**16 Klientų aptarnavimo tarnyba . 71**
16.1 Gaminio numeris (E-Nr.), pagaminimo numeris (FD) ir eilės numeris (Z-Nr.) ..... 71
**17 Techniniai duomenys ..... 71**
17.1 Informacija apie laisvąją ir atvirojo kodo programinę įrangą ..... 72
**18 Atitikties deklaracija ..... 73**

# ⚠ 1 Sauga

Atkreipkite dėmesį į toliau pateiktus saugos nurodymus.

## 1.1 Signalinių žodžių paaiškinimas

Čia pateikiamas šioje naudojimo instrukcijoje vartojamų signalinių žodžių paaiškinimas.

**⚠ ĮSPĖJIMAS**
Atkreipkite dėmesį į šią nuorodą, kad išvengtumėte sunkių ar mirtinų sužalojimų.

**⚠ ATSARGIAI**
Atkreipkite dėmesį į šį nurodymą, kad išvengtumėte nesunkių ar vidutiniškai sunkių sužalojimų.

**DĖMESIO**
Atkreipkite dėmesį į šiuos nurodymus, kad nepadarytumėte žalos savo prietaisui ir išvengtumėte materialinės žalos.

**Pastaba.** Tai nurodo Jums svarbią informaciją.

## 1.2 Bendrosios nuorodos

- Atidžiai perskaitykite šią instrukciją.
- Išsaugokite instrukciją bei informaciją apie produktą. Jų gali prireikti vėliau, be to, galėsite ją perduoti naujam prietaiso šeimininkui.
- Jei transportuojant prietaisas buvo pažeistas, nejunkite jo prie elektros tinklo.

## 1.3 Naudojimas pagal paskirtį

Šis prietaisas nėra pritaikytas montuoti į baldą.

Naudokite prietaisą tik:
- maisto produktams užšaldyti ir ledo gabalėliams gaminti;
- privačiame namų ūkyje ir uždarose namų aplinkos patalpose,
- iki 2000 m aukščio virš jūros lygio;

## 1.4 Naudotojų rato apribojimas

8 metų ir vyresni vaikai ar asmenys, kurie dėl nepakankamų fizinių, jutiminių ar protinių gebėjimų arba nepakankamos patirties ar nežinojimo negali saugiai valdyti prietaiso gali juo naudotis tik prižiūrimi kito asmens arba jeigu jie yra supažindinti su saugiu prietaiso naudojimu bei suprantą iš to kylančius pavojus.
Vaikams draudžiama žaisti su prietaisu.
Valyti ir naudotojo atliekamus techninės priežiūros darbus vaikai gali atlikti tik prižiūrimi.
Vyresniems nei 3 metų vaikams ir jaunesniems nei 8 metų vaikams leidžiama į šaldytuvą ar šaldiklį dėti produktus ir iš jo išimti.

## 1.5 Saugus transportavimas

### ⚠ ĮSPĖJIMAS – Sužeidimų pavojus!

Prietaisas sunkus, todėl jį keliant galimi sužeidimai.
- ▸ Niekada nekelkite prietaiso vieni.

## 1.6 Saugus įrengimas

### ⚠ ĮSPĖJIMAS – Elektros smūgio pavojus!

Netinkamai atlikus instaliacijos darbus kyla pavojus.
- ▸ Prietaisą prijunkite ir eksploatuokite tik laikydamiesi specifikacijų lentelėje pateiktų duomenų.
- ▸ Prietaisą prie kintamosios srovės el. tinklo prijunkite tik jungdami į pagal reikalavimus sumontuotą įžemintą kištukinį lizdą.
- ▸ Namo elektros instaliacijos apsauginių laidų sistema turi būti instaliuota laikantis reikalavimų.
- ▸ Jokiu būdu neprijunkite prie prietaiso elektros per išorinį jungimo įtaisą, pvz., laikrodinį jungiklį arba nuotolinio valdymo įtaisą.
- ▸ Kai prietaisas yra įmontuotas, turi būti laisvas priėjimas prie el. tinklo prijungimo linijos el. tinklo kištuko arba, jei laisvas pri-

ėjimas negalimas, tuomet stacionarioje elektros instaliacijoje turi būti sumontuotas atskyrimo įtaisas, atitinkantis įrengimo sąlygas.
- ▸ Statydami prietaisą atkreipkite dėmesį, kad niekur neprispaustumėte ar kitaip neapgadintumėte el. tinklo prijungimo kabelio.

Apgadinta el. tinklo prijungimo kabelio izoliacija kelia pavojų.
- ▸ Saugokite, kad el. tinklo prijungimo kabelis niekada nesiliestų prie šilumos šaltinių.

**⚠ ĮSPĖJIMAS – Sprogimo pavojus!**

Jei prietaiso ventiliacijos angos yra uždengtos, atsiradus nuotėkiui iš šaltnešio cirkuliacijos linijos gali susidaryti degus dujų ir oro mišinys.
- ▸ Neuždenkite ventiliacijos angų prietaiso korpuse arba montavimo korpuse.

**⚠ ĮSPĖJIMAS – Gaisro pavojus!**

Naudoti prailgintą el. tinklo prijungimo kabelį ir neaprobuotus adapterius pavojinga.
- ▸ Nenaudokite ilginimo kabelių ir keliagubų kištukinių lizdų blokų.
- ▸ Naudokite tik gamintojo aprobuotus adapterius ir el. tinklo prijungimo linijas.
- ▸ Jeigu el. tinklo prijungimo kabelis per trumpas ir negalite gauti ilgesnio el. tinklo prijungimo kabelio, kreipkitės į elektrikus, kad atitinkamai įtaisytų namo instaliaciją.

Nešiojamieji keliagubi kištukinių lizdų blokai arba nešiojamieji maitinimo blokai gali perkaisti ir sukelti gaisrą.
- ▸ Nešiojamųjų keliagubų kištukinių lizdų blokų ir nešiojamųjų maitinimo blokų nedėkite prie prietaiso galinės sienelės.

## 1.7 Saugus naudojimas

**⚠ ĮSPĖJIMAS – Elektros smūgio pavojus!**

Įsiskverbusi drėgmė gali sukelti elektros smūgį.
- ▸ Prietaisą naudokite tik uždarose patalpose.
- ▸ Prietaiso niekada per daug neįkaitinkite ir nešlapinkite.
- ▸ Nevalykite prietaiso garu arba aukštu slėgiu valančiais įrenginiais.

### ⚠ ĮSPĖJIMAS – Pavojus uždusti!

Kyla pavojus, kad vaikai užsimaus arba užsivynios pakuotės medžiagas ant galvos ir uždus.

- ▸ Saugokite pakuotės medžiagas nuo vaikų.
- ▸ Neleiskite vaikams žaisti su pakuotės medžiagomis.

Vaikai gali įkvėpti arba praryti smulkių detalių ir uždusti.

- ▸ Saugokite smulkias detales nuo vaikų.
- ▸ Neleiskite vaikams žaisti su smulkiomis detalėmis.

### ⚠ ĮSPĖJIMAS – Sprogimo pavojus!

Pažeidus šaltnešio cirkuliacijos liniją gali ištekėti degaus šaltnešio ir jis gali sprogti.

- ▸ Norint paspartinti atitirpimą, negalima naudoti kitų nei rekomenduojami gamintojo mechaninių įtaisų ar kitų priemonių.
- ▸ Prišalusius maisto produktus atlaisvinkite buku daiktu, pvz., medinio šaukšto kotu.

Gaminiai su degiosiomis dujomis ir sprogiosiomis medžiagomis, pvz., purškikliai, gali sprogti.

- ▸ Nelaikykite prietaise gaminių, kuriuose yra degiųjų dujų ir sprogiųjų medžiagų.

### ⚠ ĮSPĖJIMAS – Gaisro pavojus!

Į prietaisą įdėti kiti elektriniai prietaisai, pvz., šildytuvai arba elektriniai ledų gaminimo prietaisai, gali sukelti gaisrą.

- ▸ Prietaiso viduje nenaudokite jokių kitų elektrinių prietaisų.

### ⚠ ĮSPĖJIMAS – Sužeidimų pavojus!

Gazuotų gėrimų talpyklos gali sprogti.

- ▸ Gazuotų gėrimų nelaikykite šaldiklio skyriuje.

Akių sužalojimas prasiskverbus degiam šaltnešiui ir kenksmingoms dujoms.

- ▸ Neapgadinkite šaltnešio apytakos rato vamzdžių ir izoliacijos.

Prižiūrėkite, kad prietaisas nepakryptų.

- ▸ Nelipkite ir nesiremkite ant apatinės dalies, ištraukiamųjų mechanizmų ir durų.

### ⚠ ĮSPĖJIMAS – Pavojus nusideginti!

Eksploatuojant kai kurios dalys, esančios prietaiso kitoje pusėje, įkaista.

- ▸ Niekada nelieskite karštų dalių.

**⚠ ĮSPĖJIMAS – Pavojus nusideginti šalčiu!**
Palietus užšaldytą produktą ir šaltus paviršius kyla pavojus nusišaldyti.
- ▸ Niekada iš karto nevalgykite šaldyto produkto tik išėmę jį iš šaldiklio skyriaus.
- ▸ Venkite ilgesnio odos sąlyčio su sušaldytais produktais, ledu ir šaldiklio skyriaus paviršiais.

**⚠ ATSARGIAI – Žalos sveikatai pavojus!**
Norint išvengti užteršimo maisto produktais, būtina laikytis toliau pateiktų instrukcijų.
- ▸ Jei durys atidaromos ilgesniam laikui, gali labai padidėti prietaiso paviršių temperatūra.
- ▸ Reguliariai valykite paviršius, ant kurių gali patekti maisto produktų, ir lengvai pasiekiamus išleidimo sistemų paviršius.
- ▸ Jei šaldytuvas ar šaldiklis ilgai nenaudojamas, išjunkite prietaisą, jį atitirpinkite, išvalykite ir palikite atviras duris, kad nesusidarytų pelėsis.

## 1.8 Prietaiso apgadinimas

**⚠ ĮSPĖJIMAS – Elektros smūgio pavojus!**
Apgadintas prietaisas arba apgadintas el. tinklo prijungimo kabelis kelia pavojų.
- ▸ Niekada nenaudokite apgadinto prietaiso.
- ▸ Norėdami atjungti prietaisą nuo elektros tinklo, niekada netraukite už el. tinklo prijungimo kabelio. Visada traukite už el. tinklo prijungimo kabelio el. tinklo kištuko.
- ▸ Jei prietaisas, el. tinklo jungiamasis laidas arba įžeminimo kabelis yra apgadinti, nedelsdami ištraukite el. tinklo jungiamojo laido el. tinklo kištuką arba išjunkite saugiklį saugiklių dėžutėje.
- ▸ Kreipkitės į klientų aptarnavimo tarnybą. →*Psl. 71*

Netinkamas remonto darbų atlikimas kelia pavojų.
- ▸ Atlikti prietaiso remonto darbus leidžiama tik to mokytam personalui.
- ▸ Prietaisą remontuoti leidžiama tik su originaliomis atsarginėmis dalimis.
- ▸ Jei šio prietaiso el. tinklo arba prietaiso prijungimo kabelis pažeistas, jį reikia pakeisti specialiu el. tinklo prijungimo kabeliu

arba specialiu prietaiso prijungimo kabeliu, kurį galite įsigyti iš gamintojo arba mūsų klientų aptarnavimo tarnyboje.

**⚠ ĮSPĖJIMAS – Gaisro pavojus!**



Pažeidus vamzdžius gali prasiskverbti degaus šaltnešio ir kenksmingų dujų. Šios medžiagos gali užsidegti.

- ▸ Saugokite, kad šalia prietaiso nebūtų ugnies arba degimo šaltinių.
- ▸ Išvėdinkite patalpą.
- ▸ Išjunkite prietaisą. →*Psl. 60*
- ▸ Ištraukite jungimo prie elektros tinklo kabelio kištuką arba išjunkite saugiklį saugiklių dėžutėje.
- ▸ Kreipkitės į klientų aptarnavimo tarnybą. →*Psl. 71*

# 2 Materialinės žalos išvengimas

**DĖMESIO**

Jei perstumdami prietaisą perkreipsite prietaiso ratukus, galite subraižyti grindis.

- ▸ Prietaisą transportuokite vežimėliu.
- ▸ Prietaisui perstumti naudokite grindų apsaugą, nevežkite zigzagu.

Sėdant ar lipant ant prietaiso, apatinės dalies, ištraukiamųjų bėgelių ar durų, prietaisas gali būti apgadintas.

- ▸ Nelipkite ant prietaiso, apatinės dalies, ištraukiamųjų bėgelių, durų ir nesiremkite į juos.

Alyva ar tepalu užterštos plastikinės dalys ir durų sandarikliai gali tapti porėti.

- ▸ Prižiūrėkite, kad plastikinės dalys ir durų sandarikliai nebūtų alyvuoti ir tepaluoti.

Jei įrangos dalis ir priedus plausite indaplovėje, jie gali deformuotis ir pakeisti spalvą.

- ▸ Įrangos dalių ir priedų niekada neplaukite indaplovėje.

# 3 Aplinkosauga ir taupymas

## 3.1 Pakuotės utilizavimas

Pakuotei naudojamos medžiagos yra nekenksmingos aplinkai, jas galima perdirbti.

- ▸ Atskiras dalis išmeskite išrūšiavę.

## 3.2 Energijos taupymas

Jei paisysite šių nuorodų, Jūsų prietaisas vartos mažiau elektros.

**Statymo vietos parinkimas**

- ▪ Saugokite prietaisą nuo tiesioginių saulės spindulių.
- ▪ Prietaisą statykite kuo toliau nuo radiatorių, viryklės ir kitų šilumos šaltinių:

  - 30 mm atstumu nuo elektrinių ir dujinių viryklių;
  - 300 mm atstumu nuo skystuoju kuru ir anglimis kūrenamų viryklių.
- Iki galinės sienelės turi likti 50 mm atstumas.
- Niekada neuždenkite ir neužstatykite išorinių ventiliacijos angų.

**Energijos taupymas naudojant**

**Pastaba.** Įrangos dalių išdėstymas prietaiso energijos sąnaudoms įtakos neturi.

- Prietaisą atidarykite tik trumpam, paskui rūpestingai uždarykite.
- Niekada neuždenkite ir neužstatykite vidinių ventiliacijos angų ar išorinių ventiliacijos angų.
- Įsigytus maisto produktus transportuokite šaltkrepšyje ir greitai sudėkite į šaldytuvą.
- Palaukite, kol šilti maisto produktai ir gėrimai atvės, tik tada juos sudėkite.
- Tarp maisto produktų ir galinės sienelės visada palikite šiek tiek vietos.

# 4 Pastatymas ir prijungimas

## 4.1 Komplektacija

Išpakavę visas dalis patikrinkite, ar nėra transportavimo pažeidimų ir ar siuntoje nieko netrūksta.
Jei turite pretenzijų, kreipkitės į Jus aptarnaujantį prekybininką arba į mūsų klientų aptarnavimo tarnybą →*Psl. 71*.

Siuntos sudėtis:

- Pastatomas prietaisas
- Įranga ir priedai [1]
- Montavimo instrukcija
- Naudojimo instrukcija
- Klientų aptarnavimo tarnybų sąrašas
- Garantijos priedas [2]
- Energijos vartojimo efektyvumo lentelė
- Informacija apie energijos sąnaudas ir garsus
- Informacija apie Home Connect

## 4.2 Statymo vietos kriterijai

**⚠ ĮSPĖJIMAS**
**Sprogimo pavojus!**
Jei prietaisas statomas per ankštoje patalpoje, atsiradus nuotėkiui iš šaltnešio cirkuliacijos linijos gali susidaryti degus dujų ir oro mišinys.

- ▸ Prietaisą statykite tik tokioje patalpoje, kurioje 1 $m^3$ tūrio tenka 8 g šaltnešio. Šaltnešio kiekis nurodytas specifikacijų lentelėje.
  →*"Prietaisas", Pav.* **1** / 7 *Psl. 58*

Atsižvelgiant į modelį, iš gamyklos pristatytas prietaisas gali sverti iki 75 kg.
Pagrindas turi būti pakankamai stabilus, kad išlaikytų prietaiso svorį.
Pagrindas turi būti lygus.
Šis šaldymo prietaisas skirtas naudoti aplinkoje, kurios temperatūra yra nuo 10 °C iki 43 °C.
Jei laikomasi leidžiamosios aplinkos temperatūros diapazono, prietaisas atlieka visas funkcijas.

## 4.3 Prietaiso montavimas

- ▸ Prietaisą montuokite pagal pateiktą montavimo instrukciją.

[1] Priklausomai nuo prietaiso įrangos
[2] Ne visose šalyse

### 4.4 Prietaiso paruošimas naudoti pirmą kartą

1. Išimkite informacinę medžiagą.
2. Nuimkite apsaugines plėveles ir transportavimo apsaugas, pvz., lipniąsias juostas, ir išimkite iš kartoninių dėžių.
3. Pirmą kartą išvalykite prietaisą. →*Psl. 66*

### 4.5 Prietaiso prijungimas prie elektros tinklo

**Reikalavimas:** Jei prietaisas buvo gabenamas gulsčioje padėtyje, jį pastatę ne mažiau nei valandą palaukite, tik tada junkite prie elektros jungties.

1. Prie prietaiso prijunkite prietaiso maitinimo kabelio kištuką.
2. Prietaiso el. tinklo prijungimo kabelio el. tinklo kištuką įstatykite į netoli prietaiso esantį kištukinį lizdą. Prietaiso prijungimo duomenys nurodyti specifikacijų lentelėje. → *"Prietaisas", Pav.* **1** / **7** *Psl. 58*
3. Patikrinkite, ar el. tinklo kištukas gerai laikosi.

✔ Temperatūros indikatoriuje rodoma animacija, o valdymo skydelis yra užblokuotas.

✔ Prietaisas yra parengtas naudoti, kai išsijungia animacija ir šviečia temperatūros indikatorius.

## 5 Susipažinimas

### 5.1 Prietaisas

Čia rasite visų savo prietaiso sudedamųjų dalių apžvalgą. →*Pav.* **1**

| | |
|---|---|
| 1 | Valdymo skydelis →*Psl. 58* |
| 2 | Apšvietimas |
| 3 | Lentyna →*Psl. 59* |
| 4 | Ledo gabaliukų generatorius →*Psl. 59*[1] |
| 5 | Durų lentynos →*Psl. 59* |
| 6 | Šaldytų produktų stalčius →*Psl. 66* |
| 7 | Specifikacijų lentelė →*Psl. 71* |
| 8 | Įsukamoji kojelė |

**Pastaba.** Dėl savybių ir dydžio Jūsų prietaiso ir paveikslėlių vaizdas gali neatitikti.

### 5.2 Valdymo skydelis

Valdymo skydelyje Jūs nustatote visas savo prietaiso funkcijas ir gaunate informacijos apie darbo būseną. →*Pav.* **2**

| | |
|---|---|
| 1 | ⏻ naudojamas prietaisui įjungti ir išjungti. |
| 2 | wifi užmezga ryšį su namų WLAN („Wi-Fi“) arba jį išjungia. |
| 3 | šviečia tuomet, kai naudotojo pasirenkamos nuostatos yra nustatytos naudojant programėlę Home Connect. Daugiau informacijos rasite programėlėje Home Connect. |
| 4 | Indikacinė juosta perduoda optinę reakciją. |
| 5 | −/+ nustatoma temperatūra šaldiklio skyriuje. |
| 6 | super ❄ naudojamas Intensyvaus šaldymo funkcija įjungti arba išjungti. |
| 7 | eco 🍃 įjungia arba išjungia energijos taupymo režimą. |

[1] Priklausomai nuo prietaiso įrangos

| | |
|---|---|
| 8 | menu ☰ aktyvina ir pasyvina nustatymo režimą. |
| 9 | alarm 🔕 išjungia įspėjamąjį signalą. |

# 6 Įranga

Jūsų prietaiso įranga priklauso nuo modelio.

## 6.1 Lentyna

Norėdami įdėti lentyną pageidaujamoje vietoje, turite ją išimti ir tada dėti kitoje vietoje.
→ *"Lentynų išėmimas", Psl. 66*

## 6.2 Durų lentynos

Norėdami įdėti durų lentyną pageidaujamoje vietoje, galite ją perstumti arba išimti ir dėti kitoje vietoje.
→ *"Durų lentynų išėmimas", Psl. 66*

**Patarimai**

- Jei durų lentyna prikrauta, perstumdami ją šiek tiek pakelkite.
- Norėdami tvarkingai išdėlioti maisto produktus, įstatykite durų lentyną stalčiaus tvirtinimo griovelyje.

→ *Pav.* **3**

## 6.3 Ledo gabaliukų generatorius

Ledo gabaliukų generatoriuje iš geriamojo vandens pagaminsite ledo gabaliukų.

### Ledo gabaliukų gamyba

Ledo gabaliukus gaminkite tik iš geriamojo vandens.

1. Išimkite ledo gabaliukų indelį ①, ¾ jo pripildykite geriamojo vandens ② ir vėl įdėkite ③.
   → *Pav.* **4**

   **Pastaba.** Per daug geriamojo vandens gali kenkti ledo gabaliukų generatoriaus veikimui. Ledo gabaliukai negalės atsiskirti ir iškristi iš ledo gabaliukų indelio. Geriamojo vandens perteklius teka į ledo gabaliukų indelį, o sušalę ledo gabaliukai prišąla vienas prie kito.
2. Kai ledo gabaliukai sušąla, ledo gabaliukų indelio rankenėlę kelis kartus pasukite į dešinę ir vėl atleiskite.
   → *Pav.* **5**

   ✔ Ledo gabaliukai atsilaisvina ir sukrenta į ledo gabaliukų indelį.
3. Ištraukite ledo gabaliukų indelį ir išimkite ledo gabaliukus.
   → *Pav.* **6**

### Ledo gabaliukų generatoriaus montavimas statmenai

1. Išimkite ledo gabaliukų generatorių. → *Psl. 67*
2. Padėkite ledo gabaliukų generatorių ant šaldiklio skyriaus lentynos ① ir traukite tvirtinimo kabliuką į priekį ②, kol ledo gabaliukų generatorius įsistatys.
   → *Pav.* **7**
3. Įdėkite ledo gabaliukų formeles ① ir ledo gabaliukų indelį ②.
   → *Pav.* **8**

## 6.4 Priedai

Naudokite originalius priedus. Jie yra pritaikyti Jūsų prietaisui.
Jūsų prietaiso priedai priklauso nuo modelio.

### Ledukų formelė

Ledukų formelėje pagaminsite ledo gabaliukų.

### Ledo gabaliukų gamyba

Ledo gabaliukus gaminkite tik iš geriamojo vandens.

1. ¾ ledo gabaliukų formelės pripildykite geriamojo vandens ir įdėkite į šaldiklio skyrių.
   Sušalusius ledo gabaliukus formelėje atlaisvinkite buku daiktu, pvz., medinio šaukšto kotu.
2. Kad ledo gabaliukai atsilaisvintų, ledo gabaliukų formelę trumpam pakiškite po tekančiu vandeniu arba kiek pasukiokite.

# 7 Svarbiausia informacija apie valdymą

## 7.1 Prietaiso įjungimas

1. Prijunkite prietaiso elektros jungtis. →*Psl. 58*
   **Pastaba.** Jei prieš tai prietaisas buvo išjungtas valdymo skydeliu, 3 sekundžių spauskite ⏻.
- ✔ Temperatūros indikatoriuje rodoma animacija, o valdymo skydelis yra užblokuotas.
- ✔ Prietaisas yra parengtas naudoti, kai išsijungia animacija ir šviečia temperatūros indikatorius.
- ✔ Prietaisas pradeda šaldyti.

2. Išjunkite įspėjamąjį signalą paspausdami **alarm** 🔕.
- ✔ **alarm** 🔕 užgęsta, kai pasiekiama nustatyta temperatūra.

3. Nustatykite norimą temperatūrą. →*Psl. 60*

## 7.2 Nurodymai dėl eksploatacijos

- Kai įjungsite prietaisą, nustatyta temperatūra bus pasiekta tik po kelių valandų.
  Kol nepasiekta nustatyta temperatūra, nedėkite jokių maisto produktų.
- Retkarčiais įjungiamas silpnas korpuso galinės sienelės šildymas.
  Taip išvengiama kondensato susidarymo durų sandariklio srityje.
- Uždarydami dureles stebėkite, kad sudėtas maistas netrukdytų jų uždaryti.
- Uždarius dureles gali susidaryti žemas slėgis. Dėl to bus sunku jas atidaryti. Šiek tiek palaukite, kol žemas slėgis pasiskirstys.
- Jei dažnai atidarinėjote dureles arba sudėjote didelį šiltų maisto produktų kiekį, prietaiso temperatūra trumpą laiką gali neatitikti nurodytosios.

## 7.3 Prietaiso išjungimas

1. Jei norite aktyvinti nustatymo režimą, spustelėkite **menu** ☰.
2. Paspauskite ir 3 sekundes palaikykite ⏻.

## 7.4 Temperatūros nustatymas

### Šaldiklio skyriaus temperatūros nustatymas

1. Jei norite aktyvinti nustatymo režimą, spustelėkite **menu** ☰.
2. Spaudykite −/+, kol temperatūros indikatorius parodys norimą temperatūros nuostatą.
   Rekomenduojama šaldiklio skyriaus temperatūra yra –18 °C.

# 8 Papildomos funkcijos

Sužinokite, kokias savo prietaiso funkcijas galite nustatyti papildomai.

## 8.1 Automatinė funkcija Intensyvaus šaldymo funkcija

Kai veikia automatinė funkcija Intensyvaus šaldymo funkcija, šaldiklio skyrius šaldomas daug intensyviau nei įprastu režimu. Dėl to maisto produktai sušąla greičiau.

Kai į šaldiklio skyrių sudedate tam tikrą šviežių maisto produktų kiekį, įsijungia automatinė funkcija Intensyvaus šaldymo funkcija.
Automatinė funkcija Intensyvaus šaldymo funkcija aktyvinta gamykloje.
Automatinę funkciją Intensyvaus šaldymo funkcija galite išaktyvinti programėlėje Home Connect.
Kai įjungta automatinė funkcija Intensyvaus šaldymo funkcija, prietaisas gali veikti garsiau.
Pasibaigus automatinės funkcijos Intensyvaus šaldymo funkcija veikimui prietaise įjungiamas įprastas režimas.

### Automatinės funkcijos Intensyvaus šaldymo funkcija nutraukimas

- Programėlėje Home Connect nutraukite automatinę funkciją Intensyvaus šaldymo funkcija.

## 8.2 Rankinė funkcija Intensyvaus šaldymo funkcija

Veikiant Intensyvaus šaldymo funkcija šaldiklio skyrius šaldomas visu galingumu.
Prieš sudėdami didesnį maisto produktų kiekį įjunkite funkciją Intensyvaus šaldymo funkcija.
Norėdami išnaudoti šaldymo galią, naudokite Intensyvaus šaldymo funkcija.

**Pastaba.** Kai įjungta funkcija Intensyvaus šaldymo funkcija, prietaisas gali veikti garsiau.

### Rankinės funkcijos Intensyvaus šaldymo funkcija įjungimas

1. Jei norite aktyvinti nustatymo režimą, spustelėkite **menu** ☰.
2. Paspauskite **super** ✲.

✔ Šviečia **super** ✲.

**Pastaba.** Maždaug po 54 val. prietaise perjungiamas įprastinis režimas.

### Rankinis funkcijos Intensyvaus šaldymo funkcija išjungimas

- Paspauskite **super** ✲.

✔ Rodoma prieš tai nustatyta temperatūra.

## 8.3 Energijos taupymo režimas

Pasirinkę energijos tausojimo režimo funkciją, perjungsite prietaiso elektros energijos tausojimo režimą.
Prietaisas automatiškai pakeičia temperatūrą.

| | |
|---|---|
| Šaldiklio skyrius | –18 °C |

### Energijos taupymo režimo įjungimas

1. Jei norite aktyvinti nustatymo režimą, spustelėkite **menu** ☰.
2. Paspauskite **eco** ∅.

✔ Indikacinė juosta šviečia žaliai.

### Energijos taupymo režimo išjungimas

- Paspauskite **eco** ∅.

✔ Rodoma prieš tai nustatyta temperatūra.

## 8.4 Rimties režimas

Tyliajame režime išjungiamos visos nebūtinos funkcijos.

Veikiant rimties režimui išjungiamos šios funkcijos:

- Automatinė funkcija Intensyvaus šaldymo funkcija ir rankinė funkcija Intensyvaus šaldymo funkcija
- Signalas
- Vidaus apšvietimas
- Garso signalai
- Pranešimai valdymo skydelyje

**Pastaba.** Veikiant rimties režimui valdymo skydelio apšvietimas išjungiamas. **eco** ∅ šviečia.

### Rimties režimo įjungimas

1. Jei norite aktyvinti nustatymo režimą, spustelėkite **menu** ☰.
2. Paspauskite **eco** ∅ ir palaikykite 6 sekundes, kol užges rodmuo.

✔ **eco** ∅ šviečia.

**Pastaba.** Maždaug po 74 sekundžių prietaisas persijungia į normalų režimą.

### Rimties režimo išjungimas

▸ Paspauskite **eco** ∅ ir palaikykite 6 sekundes.

# 9 Signalas

## 9.1 Durų signalas

Jei prietaiso durys ilgai laikomos atidarytos, įsijungia durų signalas. Pasigirsta įspėjamasis signalas, raudonai mirksi **alarm** 🔕 ir indikacinė juosta.

### Durelių įspėjamojo signalo išjungimas

▸ Uždarykite prietaiso duris arba paspauskite **alarm** 🔕.

✔ Įspėjamasis signalas išjungtas.

## 9.2 Temperatūros signalas

Jei šaldiklio skyriuje tampa per šilta, įsijungia temperatūros signalas. Pasigirsta įspėjamasis signalas, raudonai mirksi **alarm** 🔕 ir indikacinė juosta.

⚠ **ATSARGIAI**

**Žalos sveikatai pavojus!**

Atitirpstant gali pradėti daugintis bakterijos ir šaldyti produktai gali sugesti.

▸ Aptirpusių arba atitirpusių produktų nešaldykite iš naujo.
▸ Iš naujo užšaldyti galima tik išvirus arba iškepus.
▸ Nebelaikykite produktų iki nurodytos maksimalios datos.

Temperatūros pavojaus signalas gali įsijungti tokiais atvejais:

- vos įjungus prietaisą.
  Maisto produktus sudėkite tik tada, kai prietaisas pasieks nustatytą temperatūrą;
- įdėjus didelį kiekį šviežių maisto produktų.
  Prieš dėdami didelį maisto produktų kiekį, įjunkite Intensyvaus šaldymo funkcija;
- per ilgai laikant atidarytas šaldiklio skyriaus dureles.
  Patikrinkite, ar šaldytas produktas šiek tiek arba visiškai atitirpo.

### Temperatūros signalo išjungimas

▸ Paspauskite **alarm** 🔕.

✔ Įspėjamasis signalas išjungtas.

# 10 Home Connect

Šis prietaisas palaiko kompiuterinius tinklus. Norėdami valdyti funkcija Home Connect programėle, susiekite savo prietaisą su mobiliuoju galiniu prietaisu.

Home Connect paslaugos teikiamos ne visose šalyse. Home Connect funkcijos prieinamumas priklauso nuo to, ar Home Connect paslaugos teikiamos Jūsų šalyje. Daugiau informacijos apie tai rasite: *www.home-connect.com*.

Kad galėtumėte naudoti Home Connect, pirmiausia sukonfigūruokite ryšį su namų tinklo WLAN (Wi-Fi [1]) ir su Home Connect programėle.

[1] Wi-Fi yra registruotas Wi-Fi Alliance prekės ženklas.

Įjungę prietaisą palaukite ne trumpiau kaip 3 minutes, kol pasibaigs vidinė prietaiso iniciacija. Tik tada įdiekite Home Connect.
Programėlė Home Connect padės Jums, teikdama nurodymus per visą registravimosi procedūrą. Laikykitės instrukcijų ir atkreipkite dėmesį į nuorodas Home Connect programėlėje.

**Pastabos**

- Perskaitykite šioje naudojimo instrukcijoje pateiktas saugos nuorodas ir užtikrinkite, kad jų būtų laikomasi ir tada, kai valdote prietaisą Home Connect programėle. → *"Sauga", Psl. 51*
- Pačiame prietaise atliekamiems valdymo veiksmams visada teikiamas pirmumas. Tuo metu valdyti Home Connect programėle negalima.

## 10.1 Home Connect diegimas

**Reikalavimas:** Prietaisas įrengimo vietoje prisijungęs prie namų WLAN („Wi-Fi“).

1. Nuskaitykite šį QR kodą.

   Nuskaitę QR kodą galite įdiegti programėlę Home Connect ir susieti savo prietaisą.
2. Vadovaukitės programėlėje Home Connect pateikiamomis instrukcijomis.

## 10.2 Ryšio su namų WLAN („Wi-Fi“) įjungimas

1. Jei norite aktyvinti nustatymo režimą, spustelėkite **menu** ☰.
2. Paspauskite **wifi** .

## 10.3 Ryšio su namų WLAN („Wi-Fi“) išjungimas

- Paspauskite **wifi** .

## 10.4 Home Connect programinės įrangos naujinių diegimas

**Pastaba.** Jei yra Home Connect programinės įrangos naujinys, programėlėje Home Connect rodomas pranešimas.
Naujausią programinės įrangos versiją rasite programėlėje Home Connect, atvėrę atitinkamo prietaiso informaciją.

- Norėdami įdiegti Home Connect programinės įrangos naujinį, vadovaukitės programėlėje Home Connect pateikiamomis instrukcijomis.
- ✔ Kol diegiama, kai kurie valdymo pulto mygtukai yra užblokuoti.

## 10.5 Home Connect nuostatų atkūrimas

Jei atsirado prietaiso ryšio su namų WLAN („Wi-Fi“) trikčių arba norite savo prietaisą susieti su kitu namų WLAN („Wi-Fi“), galite atkurti Home Connect nuostatas.

- 7–10 sekundžių laikykite nuspaustą **wifi** , kol pasigirs trečiasis garso signalas.
- ✔ Home Connect nuostatos atkurtos.

## 10.6 Nuotolinė diagnozė

Naudodamasi nuotoline diagnoze, klientų aptarnavimo tarnyba gali prieiti prie Jūsų prietaiso, jeigu Jūs kreipėtės į ją su tokiu pageidavimu, Jūsų prietaisas yra susietas su Home Connect serveriu ir nuotolinės diagnozės paslauga yra teikiama toje šalyje, kurioje Jūs naudojate prietaisą.

**Patarimas.** Daugiau informacijos bei nuorodų dėl nuotolinės diagnozės prieinamumo Jūsų šalyje rasite vietinio tinklalapio techninės priežiūros / pagalbos srityje: *www.home-connect.com*.

### 10.7 Duomenų apsauga

Atkreipkite dėmesį į nuorodas dėl duomenų apsaugos.

Jūsų prietaisas, pirmą kartą užmezgęs ryšį su namų tinklu, prijungtu prie interneto, Home Connect serveriui perduoda tokių kategorijų duomenis (pirmoji registracija):

- unikalioji prietaiso žyma (ją sudaro prietaiso kodai ir įrengto Wi-Fi ryšio modulio MAC adresas);
- Wi-Fi ryšio modulio saugos sertifikatas (IT priemonėmis užtikrinama ryšio apsauga);
- dabartinė Jūsų buitinio prietaiso programinės ir aparatinės įrangos versija;
- prieš tai galimai atlikto gamyklinių nuostatų atkūrimo būsena.

Šia pirmąja registracija paruošiamos naudoti Home Connect funkcijos. Ją reikia atlikti tik tada, kai pirmą kartą norite naudotis Home Connect funkcijomis.

**Pastaba.** Atkreipkite dėmesį, kad Home Connect funkcijas galima naudoti tik kartu su programėle Home Connect. Informaciją apie duomenų apsaugą galite peržiūrėti programėlėje Home Connect.

## 11 Šaldiklio skyrius

Šaldiklio skyriuje galite laikyti šaldytus produktus, maisto produktus užšaldyti ir gaminti ledo gabalėlius. Temperatūrą galima reguliuoti nuo −16 °C iki −24 °C.

Maisto produktus, kuriuos ketinate laikyti ilgai, laikykite −18 °C arba žemesnėje temperatūroje.
Užšaldę galite laikyti ir greitai gendančius maisto produktus. Žemoje temperatūroje maisto produktai genda lėčiau arba visai nesugenda.

### 11.1 Užšaldomų produktų kiekis

Užšaldomų produktų kiekis nurodo, kiek maisto produktų galima visiškai sušaldyti per tam tikrą valandų skaičių.
Užšaldomų produktų kiekis nurodytas specifikacijų lentelėje.
→ *"Prietaisas", Pav.* **1** / 7 *Psl. 58*

**Pastaba.** Likus maždaug 24 valandoms iki šviežių maisto produktų sudėjimo įjunkite funkciją Intensyvaus šaldymo funkcija.
→ *"Rankinės funkcijos Intensyvaus šaldymo funkcija įjungimas", Psl. 61*

### 11.2 Maisto produktų laikymo šaldiklio skyriuje patarimai

- Maisto produktus laikykite sandariai supakuotus.
- Šaldomi maisto produktai turi nesiliesti prie jau užšaldytų maisto produktų.
- Maisto produktus sušaldytų produktų stalčiuje sudėkite plačiai paskleidami.
- Kad prietaise galėtų nekliudomai cirkuliuoti oras, įstumkite šaldytų produktų stalčių iki galo.

### 11.3 Šviežių maisto produktų šaldymo patarimai

- Šaldykite tik šviežius ir nepriekaištingos kokybės maisto produktus.
- Maisto produktus šaldykite poromis.

- Geriau šaldyti maisto produktus, kurie valgomi paruošti, o ne neapdoroti.
- Prieš dėdami šaldyti daržoves nuplaukite, susmulkinkite ir nuplikykite.
- Vaisius prieš šaldydami nuplaukite, išimkite kauliukus, jei reikia, nulupkite; galite pridėti cukraus ir užpilti askorbo rūgšties tirpalo.
- Šaldyti galima, pavyzdžiui, kepinius, žuvį ir jūros gėrybes, mėsą, žvėrieną, paukštieną, kiaušinius be lukšto, sūrį, sviestą, varškę, pagamintus patiekalus ir maisto likučius.
- Šaldyti negalima, pavyzdžiui, lapinių salotų, ridikėlių, kiaušinių su lukštu, vynuogių, neapdorotų obuolių ir kriaušių, jogurto, rūgpienio, grietinės, grietinės „Crème Fraîche“ ir majonezo.

**Šaldomų produktų pakavimas**

Tinkamose pakavimo medžiagose ir reikiamos rūšies pakuotėse išsaugoma maisto produktų kokybė ir produktai neapšąla.

1. Įdėkite maisto produktą į pakuotę.
2. Išspauskite orą.
3. Pakuotę uždarykite sandariai, kad maisto produktas neprarastų skonio ir nesudžiūtų.
4. Ant pakuotės užrašykite, kas joje yra, ir šaldymo datą.

### 11.4 Šaldytų produktų laikymas –18 °C temperatūroje

| Maisto produktai | Laikymo laikas |
|---|---|
| Žuvis, dešra, paruošti vartoti patiekalai, kepiniai | iki 6 mėnesių |
| Paukštiena, mėsa | iki 8 mėnesių |
| Daržovės, vaisiai | iki 12 mėnesių |

Įspaustame šaldymo kalendoriuje nurodyta maksimali laikymo trukmė mėnesiais, nuolat palaikant –18 °C temperatūrą.

### 11.5 Šaldytų produktų atitirpinimo metodai

⚠ **ATSARGIAI**
**Žalos sveikatai pavojus!**
Atitirpstant gali pradėti daugintis bakterijos ir šaldyti produktai gali sugesti.

- ▸ Aptirpusių arba atitirpusių produktų nešaldykite iš naujo.
- ▸ Iš naujo užšaldyti galima tik išvirus arba iškepus.
- ▸ Nebelaikykite produktų iki nurodytos maksimalios datos.

- Gyvūninės kilmės maisto produktus, pavyzdžiui, žuvį, mėsą, sūrį ir varškę, atitirpinkite šaldytuvo skyriuje.
- Duoną atitirpinkite aplinkos temperatūroje.
- Mikrobangų krosnelėje, orkaitėje ar ant kaitlentės ruoškite maisto produktus, kuriuos iš karto suvartosite.

## 12 Atitirpinimas

### 12.1 Atitirpinimas šaldiklio skyriuje

Dėl visiškai automatinės „No Frost“ sistemos šaldiklio skyrius neprišąla. Atitirpinti nebereikia.

## 13 Valymas ir priežiūra

Išvalyti neprieinamas vietas reikia pavesti klientų aptarnavimo tarnybai. Kli-

entų aptarnavimo tarnybos atliekamas valymas gali būti mokamas.

## 13.1 Prietaiso paruošimas valyti

1. Išjunkite prietaisą. →*Psl. 60*
2. Atjunkite prietaisą nuo elektros tinklo.
   Ištraukite jungimo prie elektros tinklo kabelio kištuką arba išjunkite saugiklį saugiklių dėžutėje.
3. Išimkite visus maisto produktus ir padėkite vėsioje vietoje.
   Ant maisto produktų uždėkite šaldymo blokelių, jei turite.
4. Išimkite iš prietaiso visas įrangos dalis ir priedus. →*Psl. 66*

## 13.2 Prietaiso valymas

**⚠ ĮSPĖJIMAS**
**Elektros smūgio pavojus!**
Įsiskverbusi drėgmė gali sukelti elektros smūgį.
- Nevalykite prietaiso garu arba aukštu slėgiu valančiais įrenginiais.

Ant apšvietimo elementų ar į valdymo elementus patekęs skystis gali kelti pavojų.
- Saugokite, kad vandens, kuriuo valote prietaisą, nepatektų ant apšvietimo elementų arba į valdymo elementus.

**DĖMESIO**
Netinkamos valymo priemonės gali apgadinti prietaiso paviršius.
- Nenaudokite kietų šveitiklių arba valymo kempinių.
- Nenaudokite aštrių arba šveičiamųjų valymo priemonių.
- Nenaudokite valymo priemonių, kurių sudėtyje yra daug alkoholio.

Aštrūs arba smailūs daiktai pažeidžia durų lentynos bėgelį.
- Niekada nevalykite durų lentynos bėgelio aštriais ar smailiais daiktais, pvz., peiliu.

Jei įrangos dalis ir priedus plausite indaplovėje, jie gali deformuotis ir pakeisti spalvą.
- Įrangos dalių ir priedų niekada neplaukite indaplovėje.

1. Paruoškite prietaisą valyti. →*Psl. 66*
2. Prietaisą, įrangos dalis, prietaiso dalis, priedus ir durų sandariklius nuvalykite valymo servetėle, drungnu vandeniu ir neutralaus pH plovikliu.
3. Kruopščiai nusausinkite minkšta sausa šluoste.
4. Įstatykite įrangos dalis.
5. Prijunkite prietaiso elektros jungtis. →*Psl. 12*
6. Sudėkite maisto produktus.

## 13.3 Įrangos dalių išėmimas

Jei norite kruopščiai nuvalyti įrangos dalis, išimkite jas iš prietaiso.

### Lentynų išėmimas

- Ištraukite lentyną ir ją išimkite. →*Pav.* **9**

### Durų lentynų išėmimas

- Pakelkite durų lentynos priekinę dalį ① ir išimkite lentyną ②. →*Pav.* **10**

### Šaldytų produktų stalčiaus išėmimas

1. Iki galo ištraukite šaldytų produktų stalčių.
2. Pakelkite šaldytų produktų stalčių priekyje ① ir išimkite jį ②. →*Pav.* **11**

### Stalčiaus priekinės dalies išėmimas

- Įspauskite šoninius stalčiaus fiksatorius ① ir sukamuoju judesiu nuimkite stalčiaus priekinę dalį nuo stalčiaus ②.
  → *Pav.* **12**

### Ledo generatoriaus išėmimas

1. Išimkite ledo gabaliukų formelę ① ir ledo gabaliukų indelį ②, ištuštinkite juos.
   → *Pav.* **13**
2. Norėdami atlaisvinti ledo gabaliukų generatorių dėkle, paspauskite spaudžiamąjį mygtuką ① ir traukite ledo gabaliukų generatorių į priekį ②.
   → *Pav.* **14**

## 14 Sutrikimų šalinimas

Nedideles prietaiso triktis galite pašalinti ir patys. Prieš kreipdamiesi į klientų aptarnavimo tarnybą perskaitykite informaciją apie trikčių šalinimą. Taip išvengsite bereikalingų išlaidų.

**⚠ ĮSPĖJIMAS**
**Elektros smūgio pavojus!**
Netinkamas remonto darbų atlikimas kelia pavojų.
- Atlikti prietaiso remonto darbus leidžiama tik to mokytam personalui.
- Prietaisą remontuoti leidžiama tik su originaliomis atsarginėmis dalimis.
- Jei šio prietaiso el. tinklo arba prietaiso prijungimo kabelis pažeistas, jį reikia pakeisti specialiu el. tinklo prijungimo kabeliu arba specialiu prietaiso prijungimo kabeliu, kurį galite įsigyti iš gamintojo arba mūsų klientų aptarnavimo tarnyboje.

| Sutrikimas | Priežastis ir trikčių šalinimas |
|---|---|
| Prietaisas nešaldo, šviečia indikatoriai ir veikia apšvietimas. | Demonstracinis režimas įjungtas.<br>**1.** Atjunkite prietaisą nuo elektros tinklo. Ištraukite jungimo prie elektros tinklo kabelio kištuką arba saugiklių dėžutėje išjunkite saugiklį.<br>**2.** Po 5 minučių vėl prijunkite prietaisą.<br>✔ Temperatūros indikatoriuje rodoma animacija, o valdymo skydelis yra užblokuotas.<br>**3.** Palaukite, kol pasibaigs animacija.<br>**4.** Paspauskite **super** ✲ ir laikykite 10 sekundžių, kol pasigirs 4 garso signalai.<br>✔ Valdymo skydelyje trumpai rodoma "OFF".<br>**5.** Praėjus tam tikram laikui patikrinkite, ar prietaisas šaldo. |

| Sutrikimas | Priežastis ir trikčių šalinimas |
|---|---|
| Neveikia šviesos diodų apšvietimas. | Galimos įvairios priežastys.<br>▸ Kreipkitės į klientų aptarnavimo tarnybą.<br>Klientų aptarnavimo tarnybos numerį rasite pridėtame klientų aptarnavimo tarnybų sąraše. |
| Dažniau ir ilgesniam laikui įsijungia šalčio agregatas. | Prietaisas buvo dažnai darinėjamas.<br>▸ Jei nebūtina, neatidarykite prietaiso durų. |
| | Uždengtos išorinės ventiliacijos angos.<br>▸ Pašalinkite prieš išorines ventiliacijos angas esančias kliūtis. |
| | Tai ne klaida. Modernūs šaldymo įrenginiai įsijungia dažniau ir jiems galima nustatyti skirtingas galios pakopas, todėl jie šaldo veiksmingiau.<br>▸ Pašalinkite prieš išorines ventiliacijos angas esančias kliūtis.<br>▸ Prietaisą statykite kuo toliau nuo radiatorių, viryklės ir kitų šilumos šaltinių. Saugokite prietaisą nuo ilgalaikių tiesioginių saulės spindulių.<br>▸ Prietaiso dureles laikykite atidarytas kiek įmanoma trumpiau.<br>▸ Prieš dėdami palaukite, kol šiltas maistas ir gėrimai atvės. |
| Home Connect veikia netinkamai. | Galimos įvairios priežastys.<br>▸ Pasirinkite *www.home-connect.com*. |
| Temperatūros indikatoriuje rodoma "E" arba "d". | Elektronika aptiko klaidą.<br>**1.** Išjunkite prietaisą. →*Psl. 60*<br>**2.** Atjunkite prietaisą nuo elektros tinklo.<br>Ištraukite jungimo prie elektros tinklo kabelio kištuką arba saugiklių dėžutėje išjunkite saugiklį.<br>**3.** Po 5 minučių vėl prijunkite prietaisą.<br>**4.** Jei pranešimas vis dar rodomas, kreipkitės į klientų aptarnavimo tarnybą.<br>Klientų aptarnavimo tarnybos numerį rasite pridėtame klientų aptarnavimo tarnybų sąraše. |
| Pasigirsta įspėjamasis signalas, o temperatūros indikatoriuje pasirodo pranešimas "E63..". | Sugedo ventiliatorius.<br>▸ Kreipkitės į klientų aptarnavimo tarnybą.<br>Klientų aptarnavimo tarnybos numerį rasite pridėtame klientų aptarnavimo tarnybų sąraše. |

| Sutrikimas | Priežastis ir trikčių šalinimas |
|---|---|
| Pasigirsta įspėjamasis signalas, raudonai mirksi **alarm** 🔕 ir indikacinė juosta. Įjungtas durelių įspėjamasis signalas. | Prietaiso durys atidarytos.<br>▸ Uždarykite prietaiso duris. |
| Pasigirsta įspėjamasis signalas, mirksi temperatūros indikatorius ir šviečia **alarm** 🔕. | Galimos įvairios priežastys.<br>▸ Paspauskite **alarm** 🔕.<br>✔ Įspėjamasis signalas išjungiamas. |
| | Prietaiso durys atidarytos.<br>▸ Uždarykite prietaiso duris. |
| | Uždengtos išorinės ventiliacijos angos.<br>▸ Pašalinkite prieš išorines ventiliacijos angas esančias kliūtis. |
| | Įdėtas didesnis šviežių maisto produktų kiekis.<br>▸ Neviršykite šaldomų produktų kiekio.<br>→ *"Užšaldomų produktų kiekis", Psl. 64* |
| Temperatūra labai skiriasi nuo nustatytosios. | Galimos įvairios priežastys.<br>**1.** Išjunkite prietaisą. →*Psl. 60*<br>**2.** Maždaug po 5 minučių vėl įjunkite prietaisą. →*Psl. 60*<br>▸ Jei temperatūra per aukšta, po poros valandų vėl patikrinkite temperatūrą.<br>▸ Jei temperatūra per žema, temperatūrą vėl patikrinkite kitą dieną. |
| Prietaisas burzgia, burbuliuoja, zirzia, gurgia, spragsi arba traška. | Tai ne klaida. Veikia variklis, pvz., šaldymo agregato, ventiliatoriaus. Vamzdžiais teka šaltnešis. Įsijungia arba išsijungia variklio, jungiklio arba elektromagnetiniai vožtuvai. Vyksta automatinis atitirpinimas.<br>Nieko daryti nereikia. |
| Iš prietaiso sklinda triukšmas. | Prietaisas pastatytas nelygiai.<br>▸ Gulsčiuku išlygiuokite prietaisą ir įsukamąsias kojeles. |
| | Prietaisas nėra pastatytas laisvai.<br>▸ Laikykitės mažiausių leidžiamųjų atstumų iki prietaiso. |
| | Įrangos dalys kliba arba užstringa.<br>▸ Patikrinkite išimamąsias įrangos dalis ir, jei reikia, įdėkite iš naujo. |
| | Indai liečiasi tarpusavyje.<br>▸ Patraukite indus vieną nuo kito. |

| Sutrikimas | Priežastis ir trikčių šalinimas |
|---|---|
| Iš prietaiso sklinda triukšmas. | Įjungta funkcija Intensyvaus šaldymo funkcija. Nieko daryti nereikia. |

## 14.1 Elektros tiekimo triktis

Sutrikus elektros tiekimui prietaise pakyla temperatūra, todėl sutrumpėja užšaldytų produktų laikymo trukmė ir jie tampa prastesnės kokybės.
Mūsų interneto svetainėje pateiktuose jūsų prietaiso techniniuose duomenyse rasite šaldytų produktų laikymo laiką įvykus trikčiai.

**Pastabos**

- Nutrūkus elektros tiekimui kiek įmanoma rečiau atidarykite prietaisą ir nedėkite jokių kitų maisto produktų.
- Vėl įsijungus elektros tiekimui nedelsdami patikrinkite maisto produktų kokybę.
  - Išimkite atitirpusius ir šiltesnius nei 5 °C užšaldytus produktus.
  - Šiek tiek atitirpusius užšaldytus produktus išvirkite arba iškepkite ir suvartokite arba vėl užšaldykite.

# 15 Sandėliavimas ir atliekų tvarkymas

## 15.1 Prietaiso eksploatavimo nutraukimas

1. Išjunkite prietaisą. →*Psl. 60*
2. Atjunkite prietaisą nuo elektros tinklo.
   Ištraukite jungimo prie elektros tinklo kabelio kištuką arba išjunkite saugiklį saugiklių dėžutėje.
3. Išimkite visus maisto produktus.
4. Išvalykite prietaisą. →*Psl. 66*
5. Kad prietaiso vidus vėdintųsi, palikite jį atidarytą.

## 15.2 Seno prietaiso utilizavimas

Jei ekologiškai utilizuosite prietaisą, jame esančias vertingas medžiagas bus galima panaudoti vėl.

**⚠ ĮSPĖJIMAS**
**Žalos sveikatai pavojus!**
Vaikai gali užsisklęsti prietaise, o tada kiltų pavojus jų gyvybei.

- ▸ Kad vaikams būtų sunkiau įlipti į prietaisą, neišimkite iš jo lentynų ir dėžių.
- ▸ Neleiskite vaikams artintis prie nebenaudojamo prietaiso.

**⚠ ĮSPĖJIMAS**
**Gaisro pavojus!**
Pažeidus vamzdžius gali prasiskverbti degaus šaltnešio ir kenksmingų dujų. Šios medžiagos gali užsidegti.

- ▸ Neapgadinkite šaltnešio apytakos rato vamzdžių ir izoliacijos.

1. Ištraukite el. tinklo prijungimo kabelio el. tinklo kištuką.
2. Nupjaukite el. tinklo prijungimo kabelį.
3. Prietaiso atliekas tvarkykite pagal aplinkosaugos taisykles.
   Kur ir kaip šiuo metu galima priduoti atliekas, teiraukitės prietaiso pardavėjo arba savivaldybėje.



Šis prietaisas yra pažymėtas pagal Europos bendrijos direktyvą 2012/19/ES dėl naudotų elektrinių ir elektroninių prietaisų (waste electrical and electronic equipment - WEEE).
Ši direktyva apibrėžia visoje ES galiojančią naudotų prietaisų grąžinimo ir perdirbimo tvarką.

# 16 Klientų aptarnavimo tarnyba

Laikomės Ekologinio projektavimo reglamento, tad prietaiso funkcijoms svarbių originalių atsarginių dalių Europos ekonominės erdvės šalyse iš mūsų klientų aptarnavimo tarnybos galėsite įsigyti ne trumpiau kaip 10 metų nuo prietaiso pateikimo rinkai.
Be to, mūsų klientų aptarnavimo tarnyboje kitų funkcijoms svarbių originalių atsarginių dalių, kurių laikome sandėliuose, galėsite įsigyti daugiausia 15 metų nuo prietaiso pateikimo rinkai.
Jei norite gauti daugiau informacijos, kreipkitės į mūsų klientų aptarnavimo tarnybą.

**Pastaba.** Kol taikoma vietoje galiojanti gamintojo garantija, klientų aptarnavimo tarnybos paslaugos yra nemokamos. Minimalus garantijos laikas (gamintojo garantija privatiems naudotojams) Europos ekonominėje erdvėje yra 2 metai pagal vietoje garantijos suteikimo sąlygas. Garantijos suteikimo sąlygos neturi jokios įtakos kitoms teisėms arba pretenzijoms, kurias Jums numato vietos teisė.

Daugiau informacijos apie garantijos galiojimo laiką ir jūsų šalyje galiojančias garantijos sąlygas gausite nuskaitę QR kodą pateiktame dokumente su priežiūros tarnybų kontaktais ir garantijos sąlygomis, mūsų klientų aptarnavimo tarnyboje iš savo pardavėjo arba rasite mūsų interneto svetainėje.
Mūsų klientų aptarnavimo tarnybos kontaktinius duomenis gausite nuskaitę QR kodą pateiktame dokumente su priežiūros tarnybų kontaktais ir garantijos sąlygomis arba rasite mūsų interneto svetainėje.

## 16.1 Gaminio numeris (E-Nr.), pagaminimo numeris (FD) ir eilės numeris (Z-Nr.)

Kreipiantis į klientų aptarnavimo tarnybą reikės nurodyti gaminio numerį (E-Nr.), pagaminimo numerį (FD) ir eilės numerį (Z-Nr.), kuriuos rasite prietaiso specifikacijų lentelėje.
→ *"Prietaisas", Pav.* **1** / **7** *Psl. 58*
Kad prietaiso duomenis ir klientų aptarnavimo tarnybos telefono numerį visada turėtumėte po ranka, duomenis galite užsirašyti.

# 17 Techniniai duomenys

Šaltnešis, naudingasis tūris ir kiti techniniai duomenys nurodyti specifikacijų lentelėje.
→ *"Prietaisas", Pav.* **1** / **7** *Psl. 58*
Daugiau informacijos apie savo modelį rasite internete adresu *https://eprel.ec.europa.eu/*[1]. Šis žiniatinklio adresas susietas su oficialia

[1] Galioja tik Europos ekonominės bendrijos šalyse

ES produktų duomenų baze EPREL. Toliau, ieškodami modelio, vadovaukitės pateiktomis instrukcijomis. Modelio žymą sudaro produkto numerio (E-Nr.) specifikacijų lentelėje ženklai prieš pasvirąjį brūkšnį. Arba modelio žymą galite rasti ir pirmoje ES energijos vartojimo efektyvumo ženklinimo eilutėje.
Įmontuotų šviesos šaltinių skaičius priklauso nuo modelio.
Šiame gaminyje įrengtas D energijos efektyvumo klasės šviesos šaltinis. Šviesos šaltinį galima įsigyti kaip atsarginę dalį; jį keisti leidžiama tik išmokytiems specialistams.

## 17.1 Informacija apie laisvąją ir atvirojo kodo programinę įrangą

Šiame gaminyje yra programinės įrangos komponentų, kuriems autorių teisių savininkas suteikė laisvosios ir atvirojo kodo programinės įrangos licenciją.
Atitinkama informacija apie licenciją įrašyta į buitinį prietaisą. Atitinkamą informaciją apie licenciją taip pat galima pasiekti naudojant Home Connect programėlę: „Profilis -> Teisinė informacija -> Informacija apie licencijas“. [1] Informaciją apie licenciją galite atsisiųsti ir iš firminio produkto interneto svetainės. (Gaminio interneto svetainėje ieškokite savo turimo prietaiso modelio ir kitų dokumentų.)
Kitas būdas gauti atitinkamą informaciją – užklausti el. pašto adresu ossrequest@bshg.com arba kreiptis į „BSH Hausgeräte GmbH“ adresu Carl-Wery-Str. 34, D-81739 Miunchenas.
Susijęs pirminis kodas pateikiamas jo paprašius.
Užklausą siųskite adresu ossrequest@bshg.com arba „BSH Hausgeräte GmbH“, Carl-Wery-Str. 34, D-81739 München.
Tema: „OSSREQUEST“
Mokestis už jūsų užklausos tvarkymą bus įtrauktas į jums pateiktą sąskaitą.
Šis pasiūlymas galioja tris metus nuo pirkimo datos arba mažiausiai tokį laikotarpį, kai atitinkamam prietaisui siūlome techninę pagalbą ir atsarginės dalis.

[1] Priklausomai nuo prietaiso įrangos

# 18 Atitikties deklaracija

BSH Hausgeräte GmbH patvirtina, kad prietaisas su funkcija Home Connect atitinka esminius reikalavimus ir susijusias nuorodas, pateiktas Direktyvoje 2014/53/EU.
Išsamią RED atitikties deklaraciją rasite internete adresu *www.bosch-home.com*, prietaiso gaminio puslapyje, prie papildomų dokumentų.

CE

2,4 GHz juosta (2400–2483,5 MHz): maks. 100 mW
5 GHz juosta (5150–5350 MHz + 5470–5725 MHz): maks. 150 mW

| | | | | | | | | | |
|---|---|---|---|---|---|---|---|---|---|
| | BE | BG | CZ | DK | DE | EE | IE | EL | ES |
| | FR | HR | IT | CY | LI | LV | LT | LU | HU |
| | MT | NL | AT | PL | PT | RO | SI | SK | FI |
| | SE | NO | CH | TR | IS | JK (NI) | | | |
| 5 GHz WLAN („Wi-Fi“): skirtas naudoti tik patalpose. | | | | | | | | | |

| | | | | | | | |
|---|---|---|---|---|---|---|---|
| AL | BA | MD | ME | MK | RS | JK | UA |
| 5 GHz WLAN („Wi-Fi“): skirtas naudoti tik patalpose. | | | | | | | |